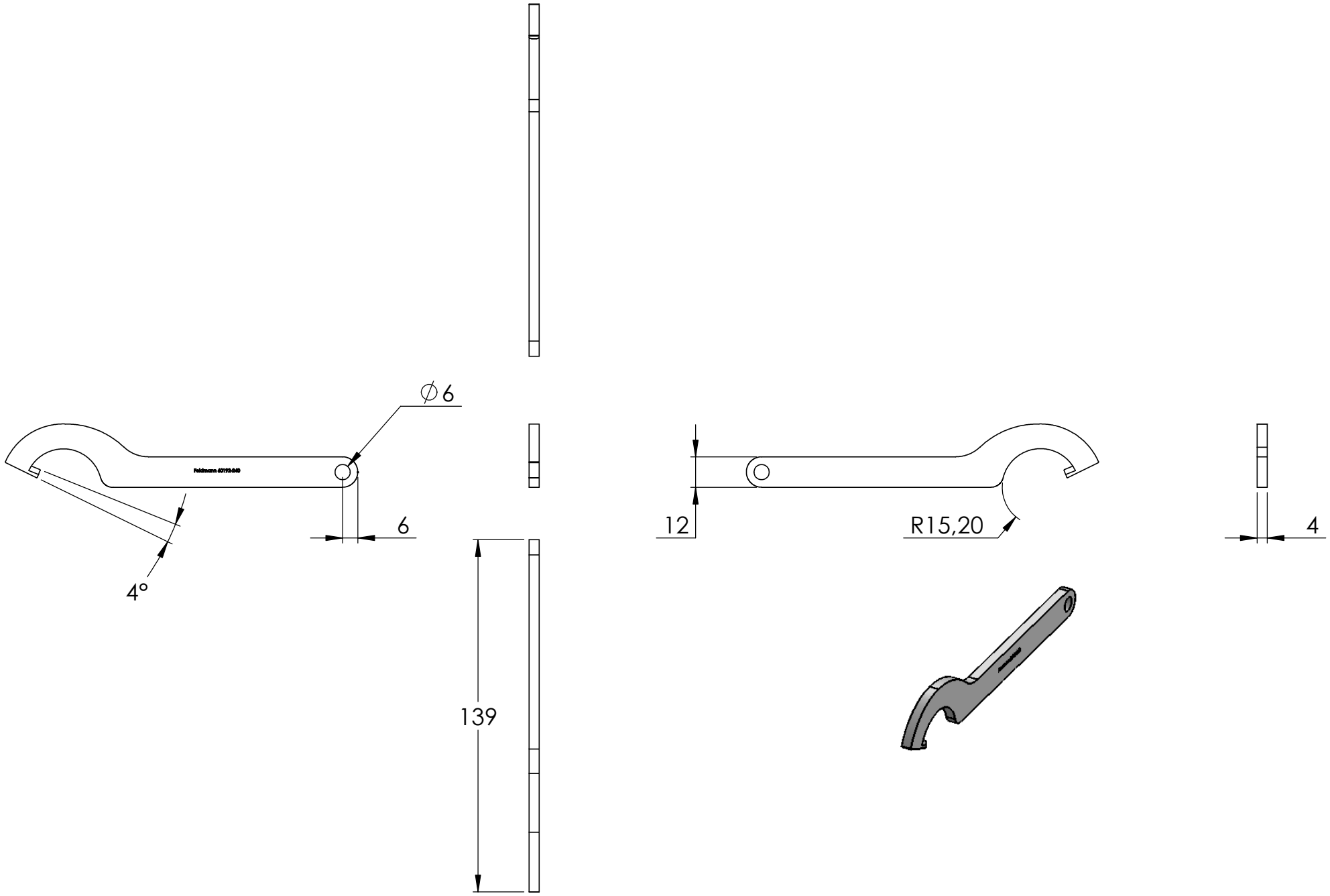
∅6
Feldmann 40172-040
6
4°
139
12
R15,20
4