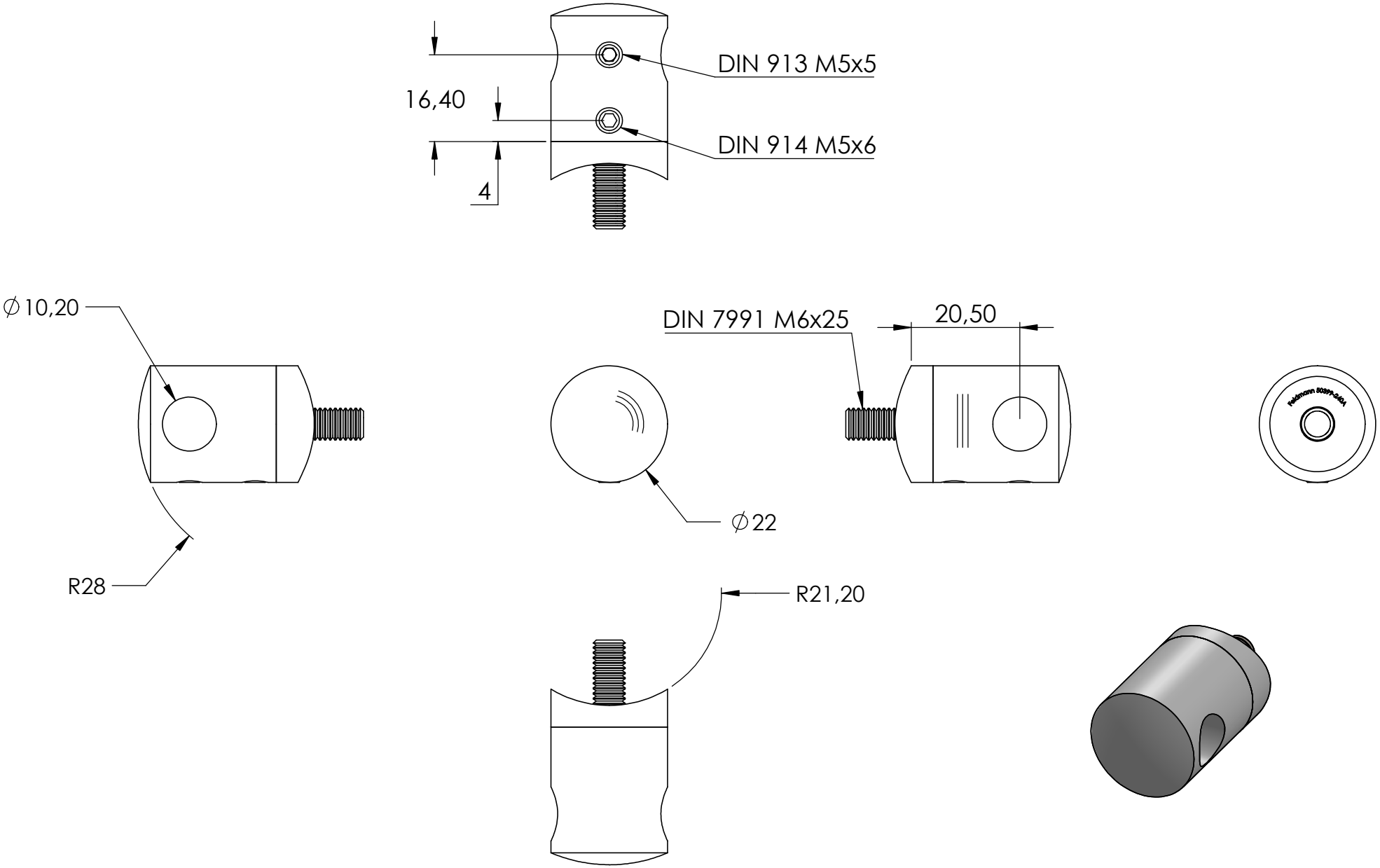
DIN 913 M5x5
16,40
DIN 914 M5x6
4
∅10,20
DIN 7991 M6x25
20,50
∅22
R28
R21,20

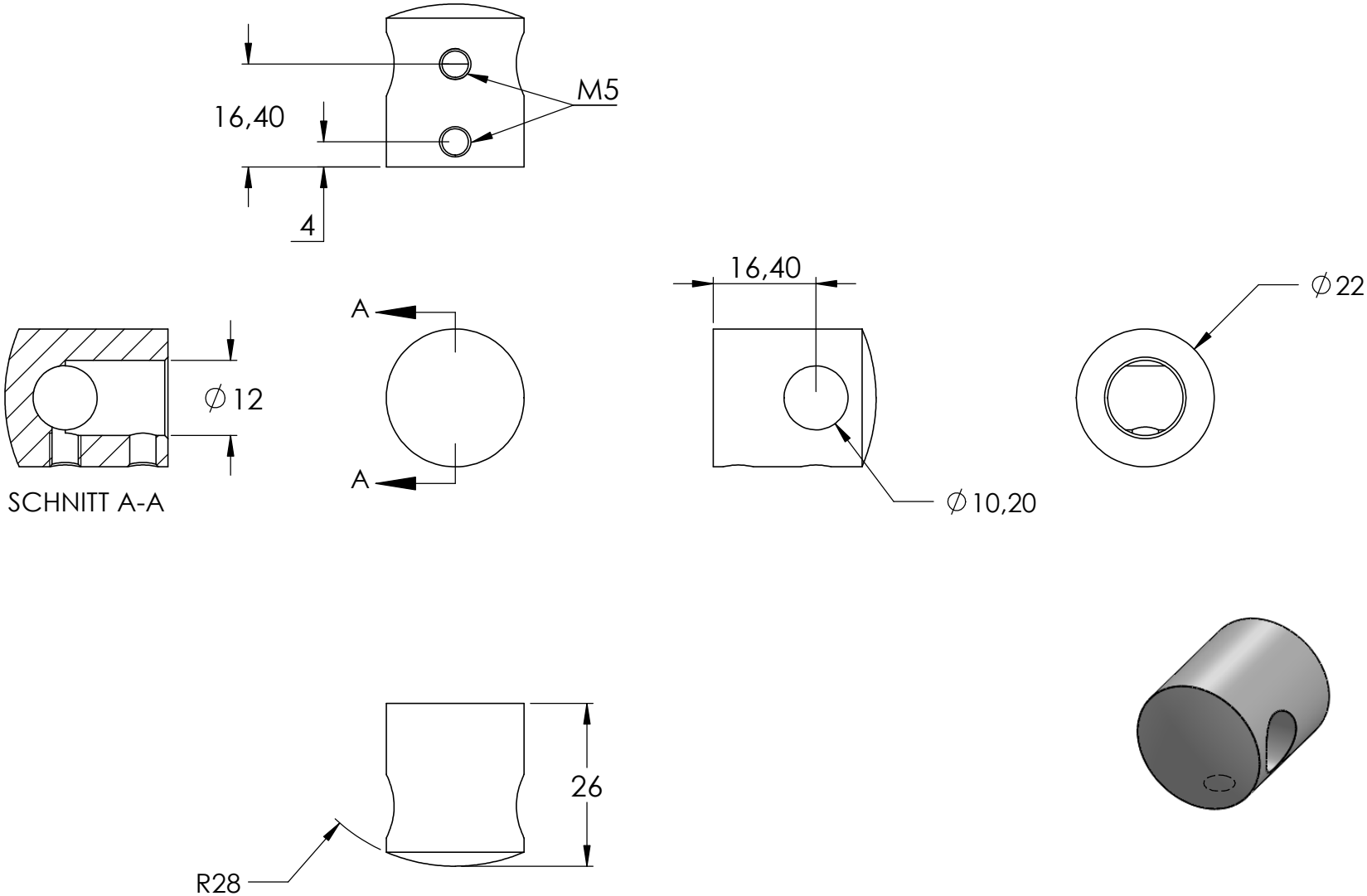
M5
16,40
4
16,40
∅22
A
A
∅12
SCHNITT A-A
∅10,20
26
R28

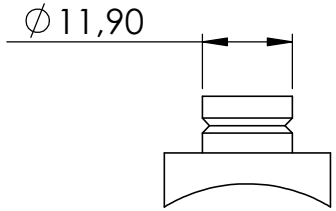
∅11,90

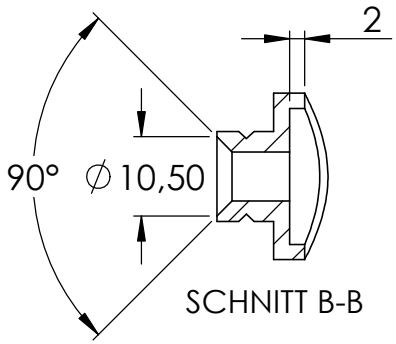
2
90°
∅10,50
SCHNITT B-B

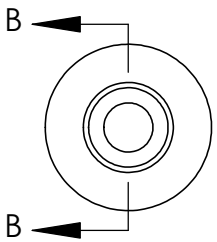
B
B

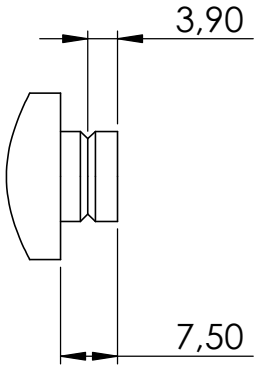
3,90
7,50

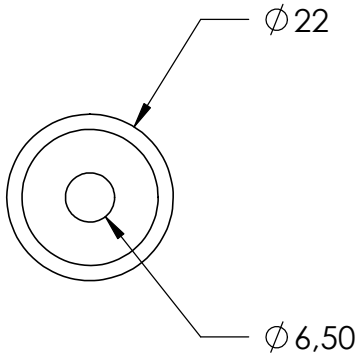
∅22
∅6,50

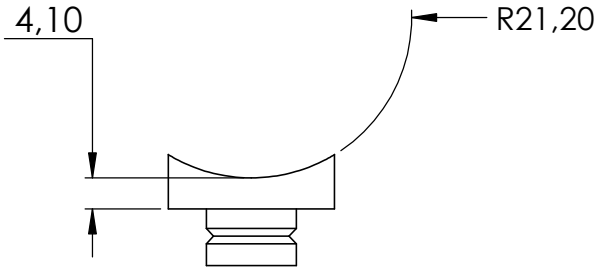
4,10
R21,20

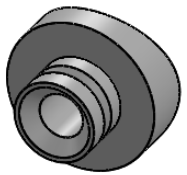
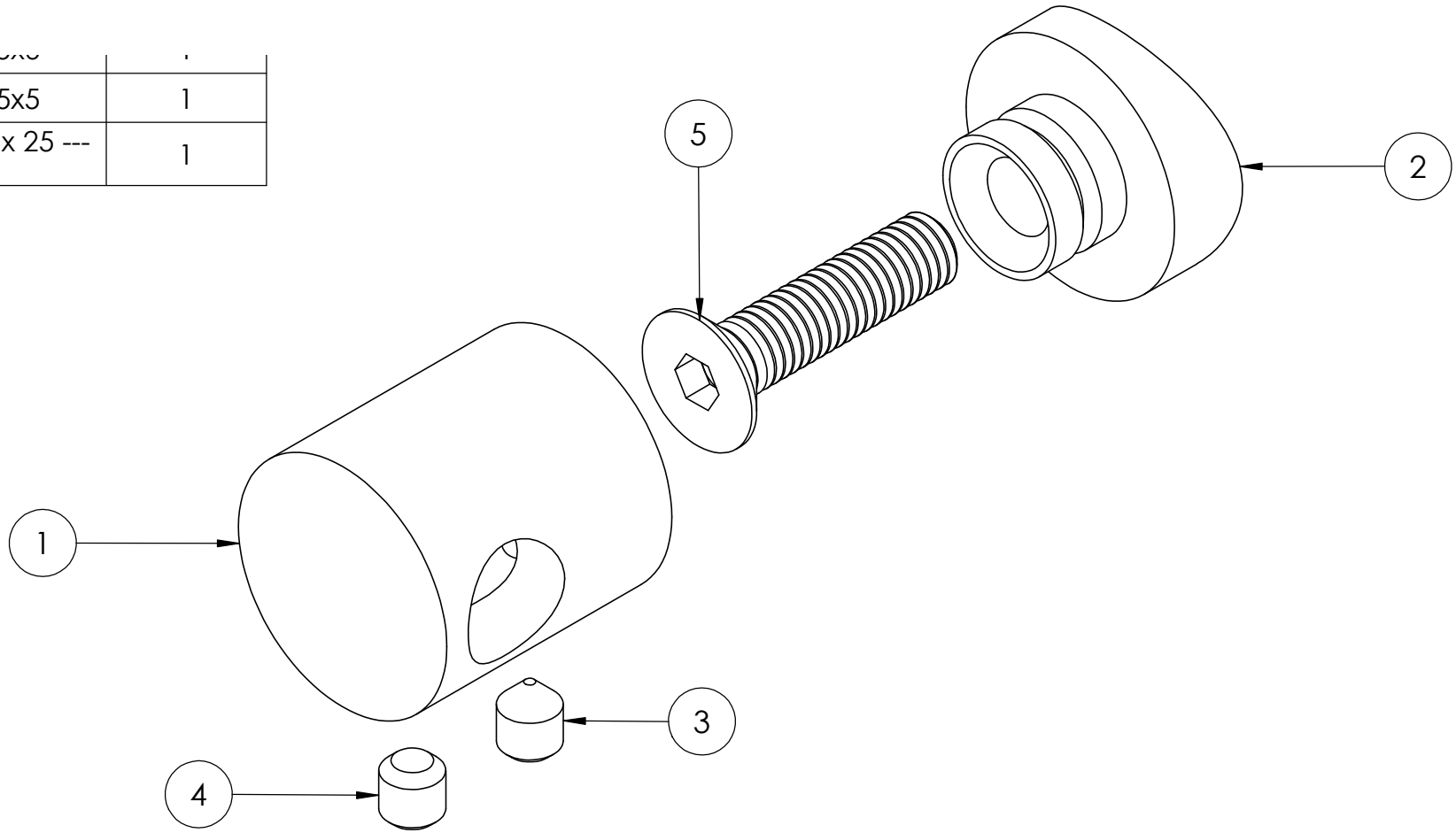
3	DIN 914 M5x5	1
4	DIN 913 M5x5	1
5	DIN 7991 - M6 x 25 --- 25S	1