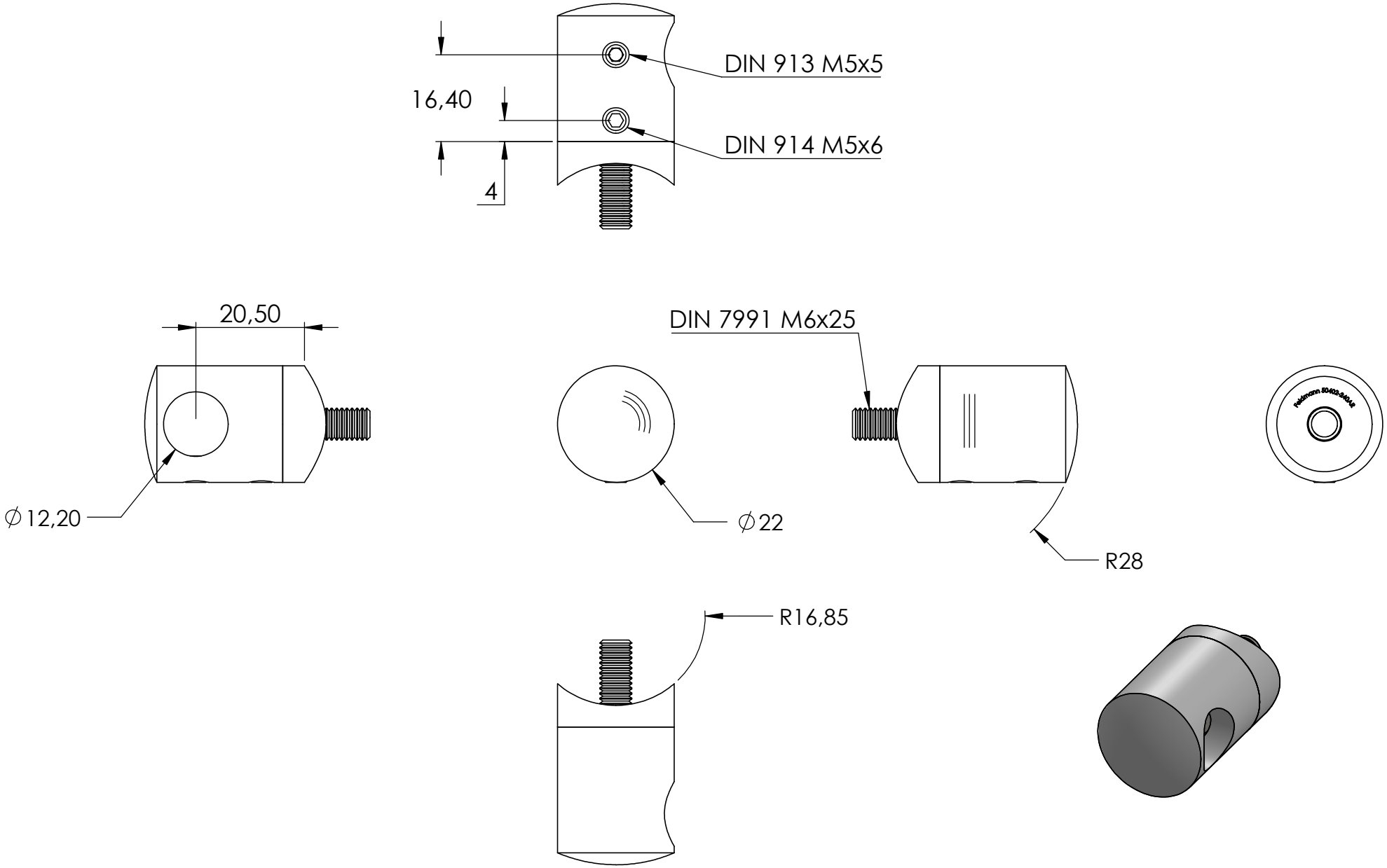
DIN 913 M5x5
16,40
DIN 914 M5x6
4
20,50
DIN 7991 M6x25
Heidemann 50402-S40A4
∅12,20
∅22
R28
R16,85

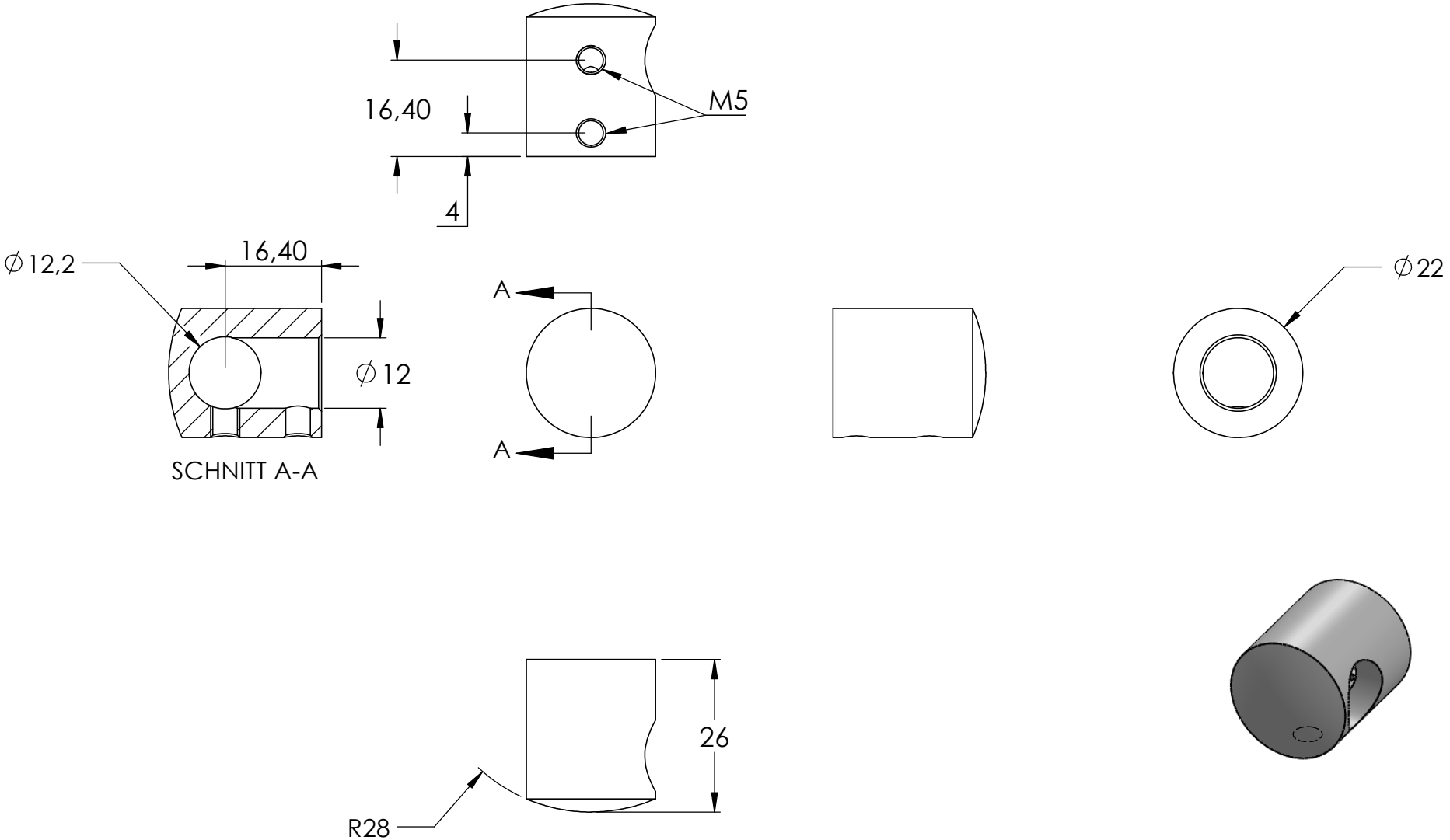
16,40
M5
4
∅12,2
16,40
∅12
SCHNITT A-A
A
A
∅22
26
R28

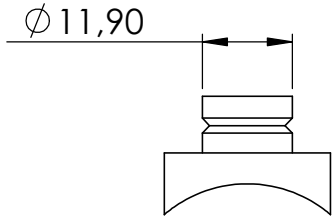
∅11,90

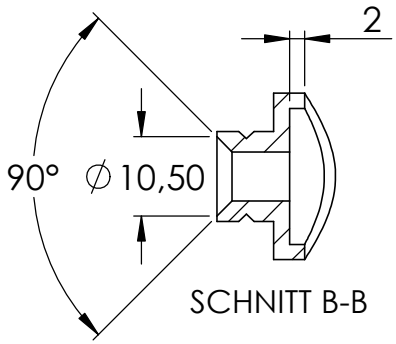
2
90°
∅10,50
SCHNITT B-B

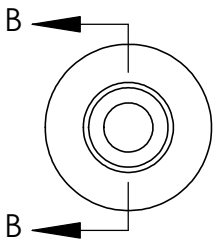
B
B

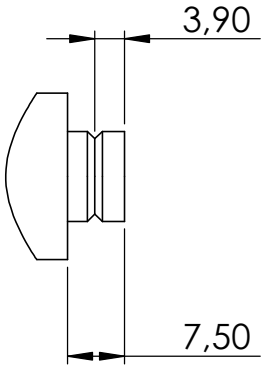
3,90
7,50

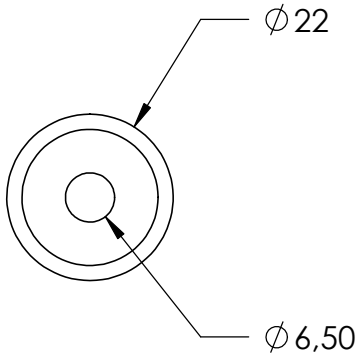
∅22
∅6,50

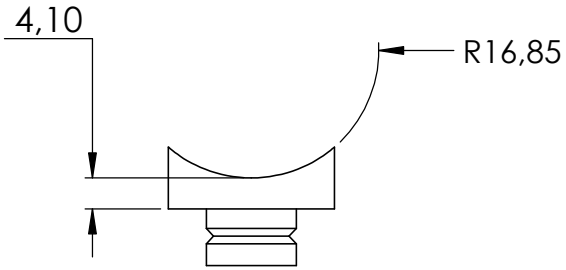
4,10
R16,85
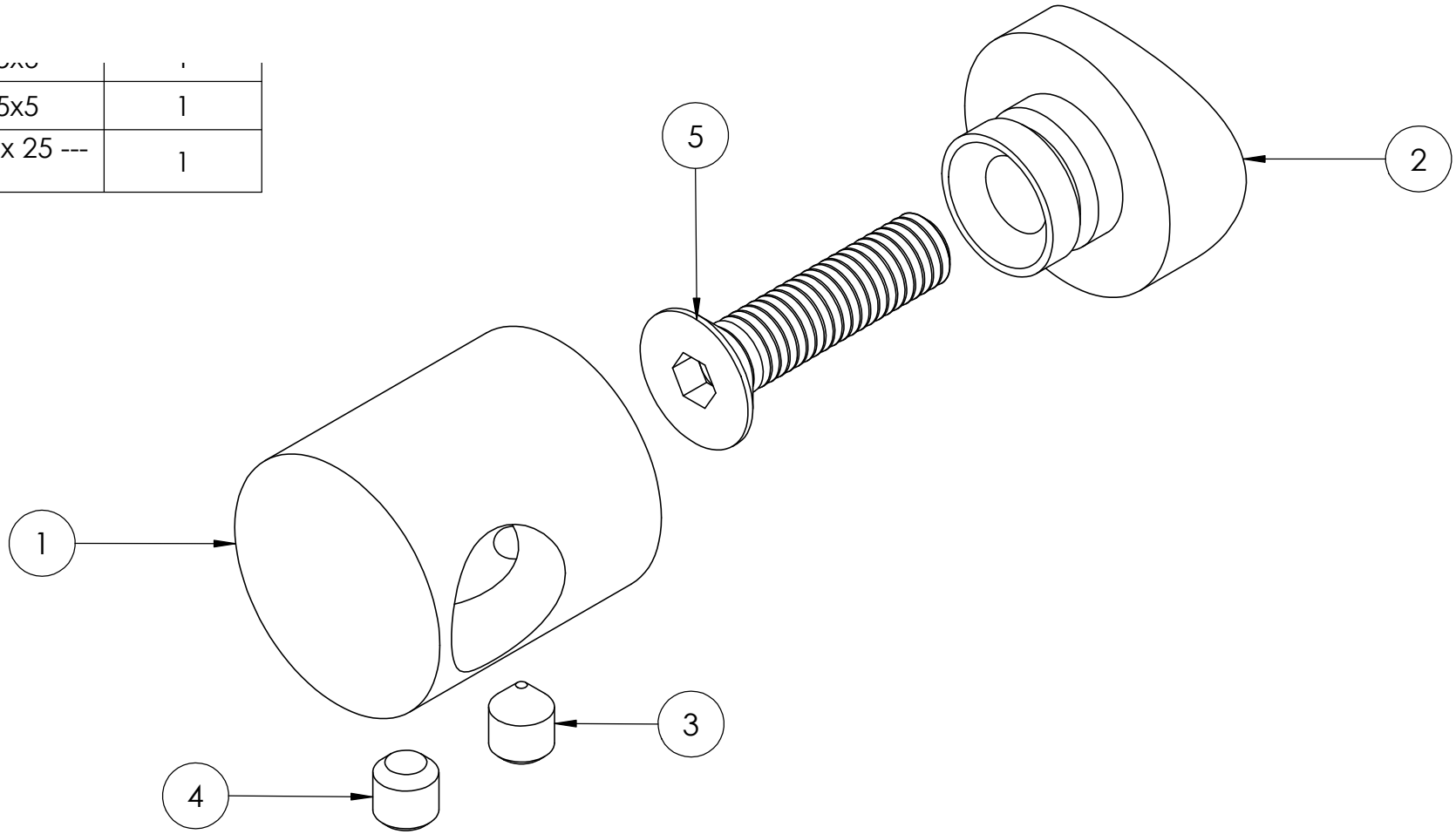
3	DIN 914 M5x5	1
4	DIN 913 M5x5	1
5	DIN 7991 - M6 x 25 --- 25S	1