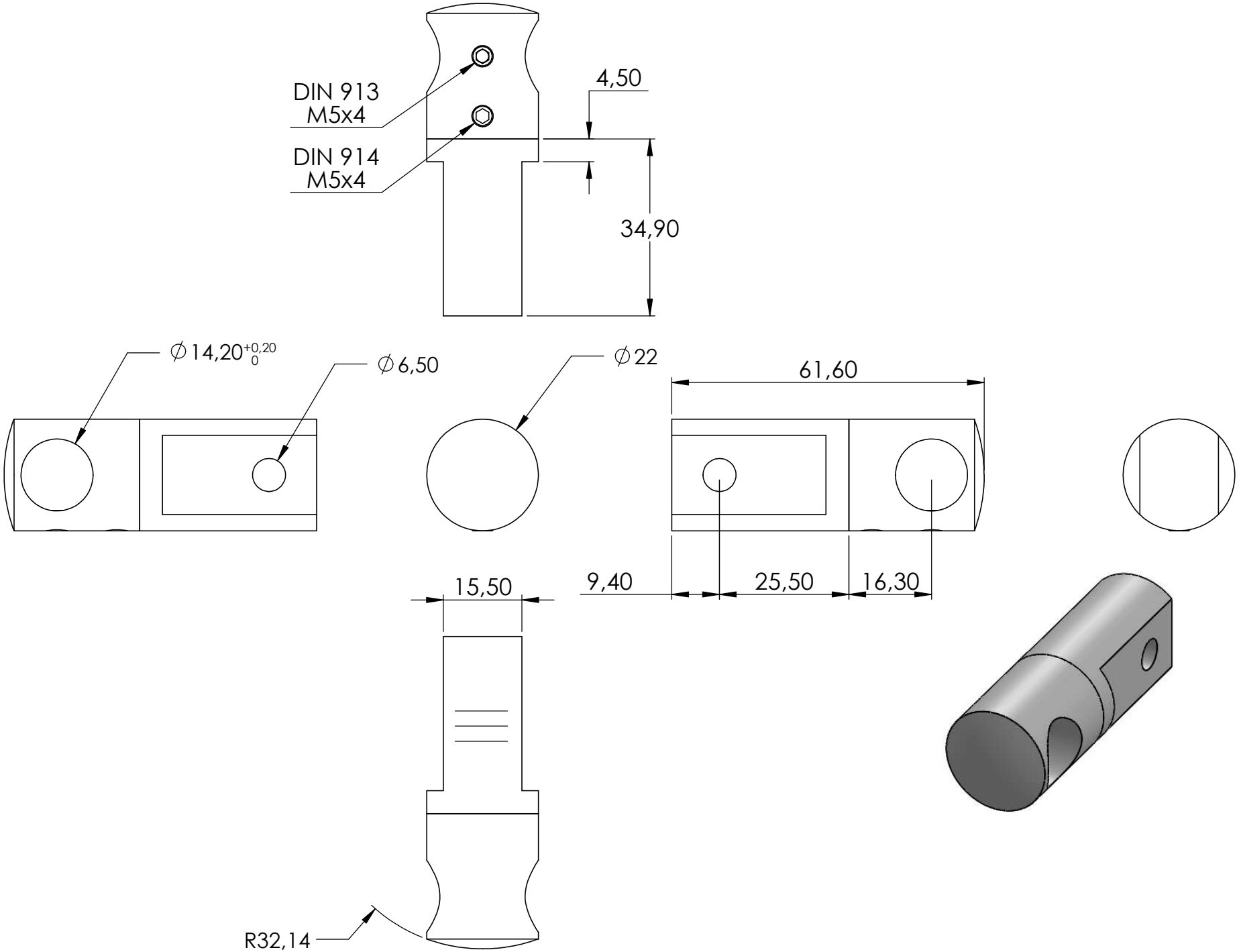
DIN 913
M5x4
DIN 914
M5x4
4,50
34,90
∅14,20 +0,20 0
∅6,50
∅22
61,60
9,40
25,50
16,30
15,50
R32,14

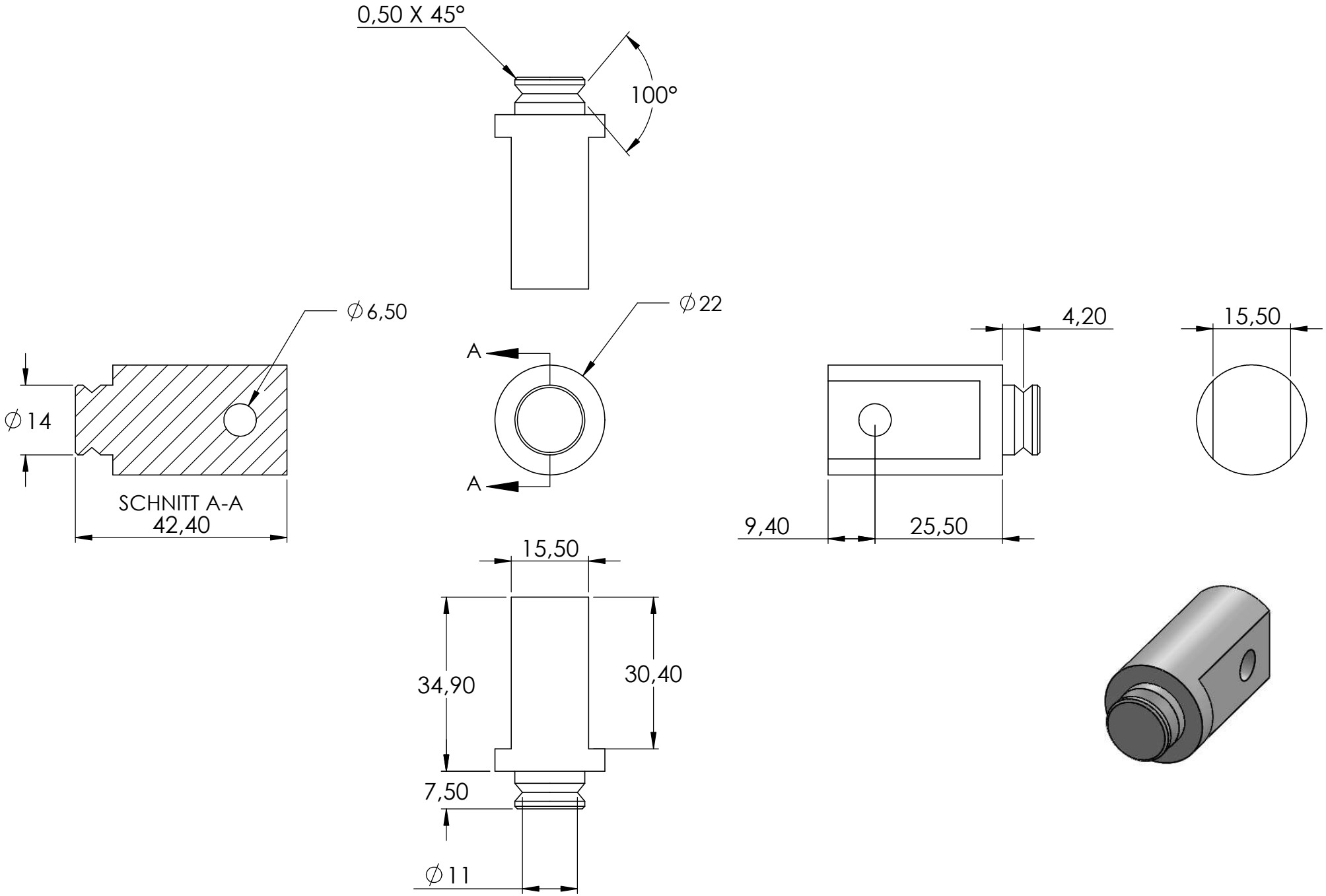
0,50 X 45°
100°
∅6,50
∅22
A
A
∅14
SCHNITT A-A
42,40
4,20
15,50
9,40
25,50
15,50
34,90
30,40
7,50
∅11

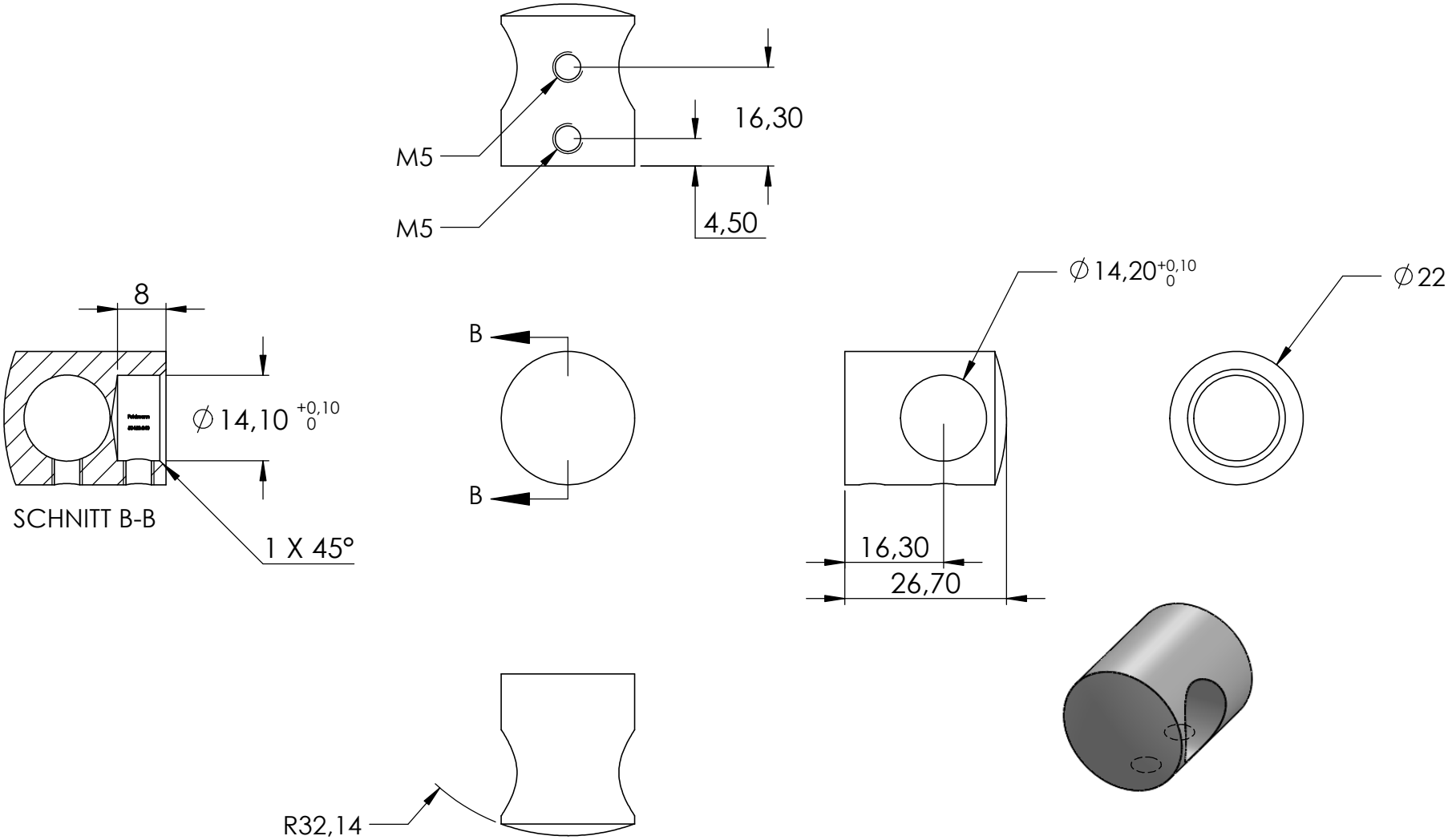
M5
M5
16,30
4,50
8
∅14,10 +0,10 0
SCHNITT B-B
1 X 45°
B
B
∅14,20 +0,10 0
16,30
26,70
∅22
R32,14
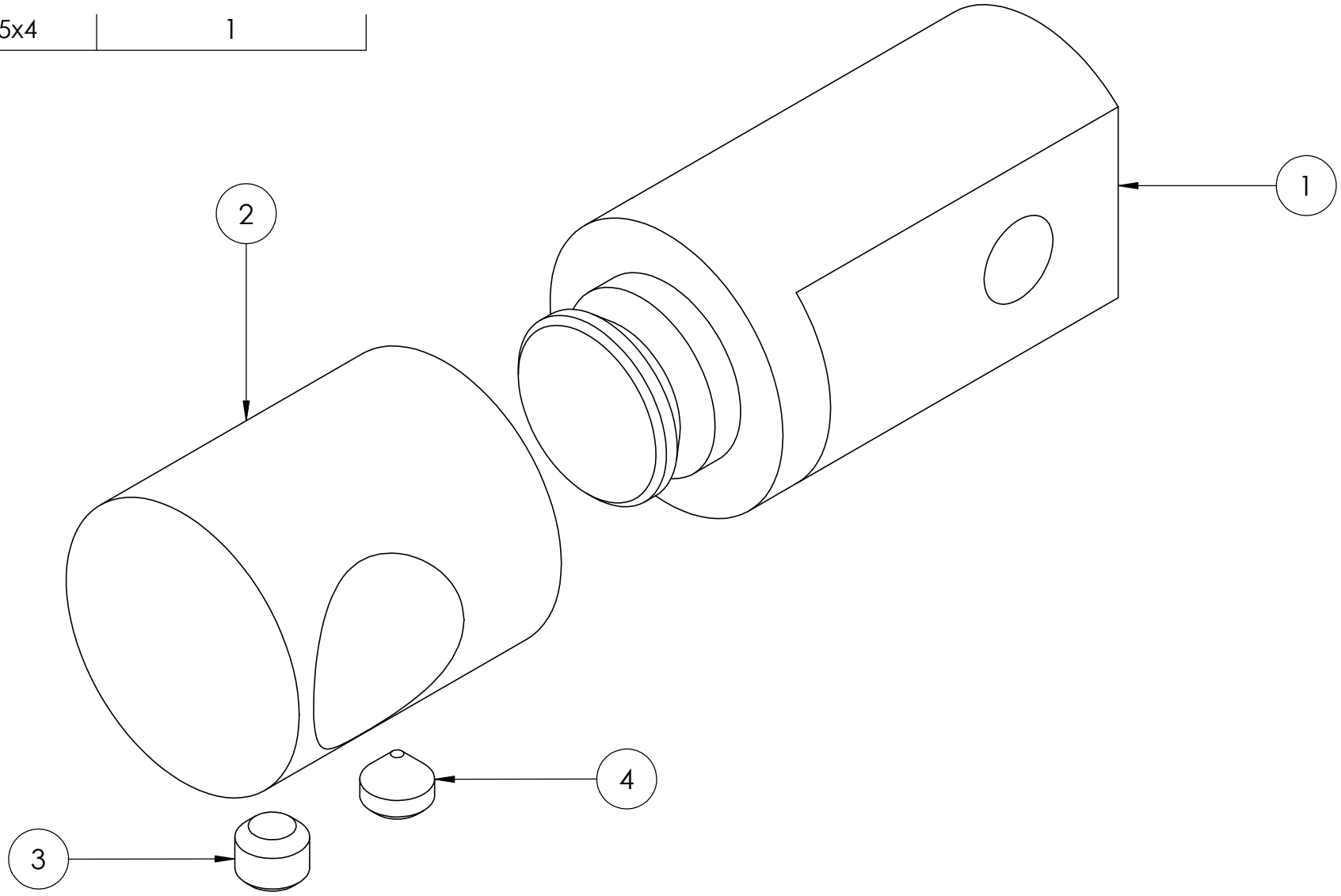
4	DIN 914 M5x4	1