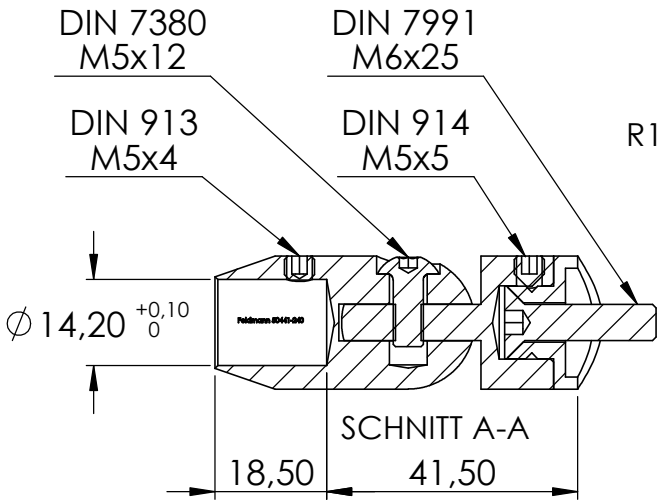
DIN 7380
M5x12
DIN 7991
M6x25
DIN 913
M5x4
DIN 914
M5x5
∅14,20 +0,10 0
SCHNITT A-A
18,50
41,50

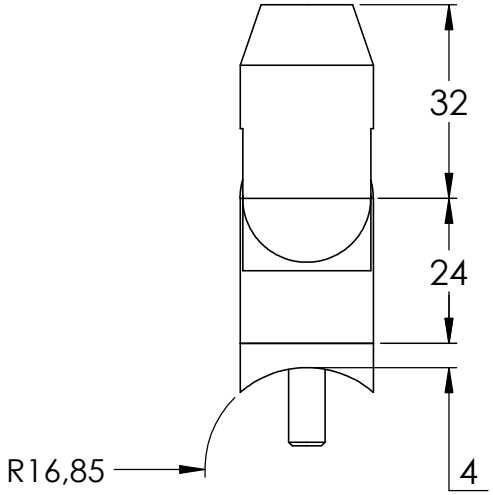
32
24
R16,85
4

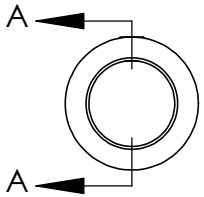
A
A

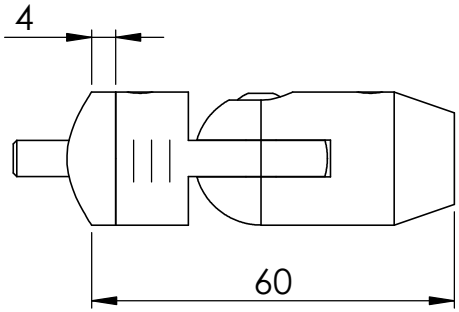
4
60

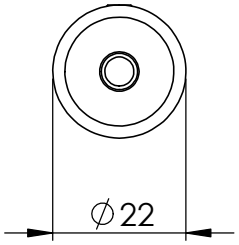
∅22

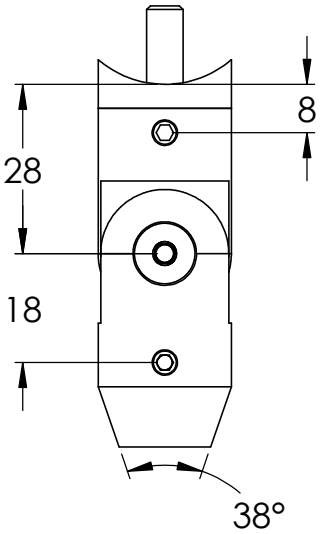
8
28
18
38°

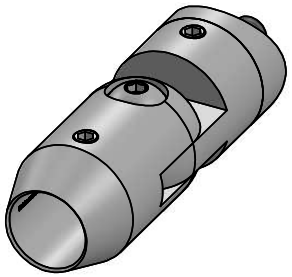

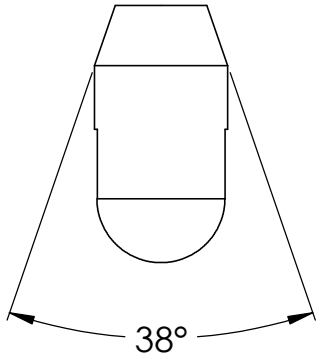
38°

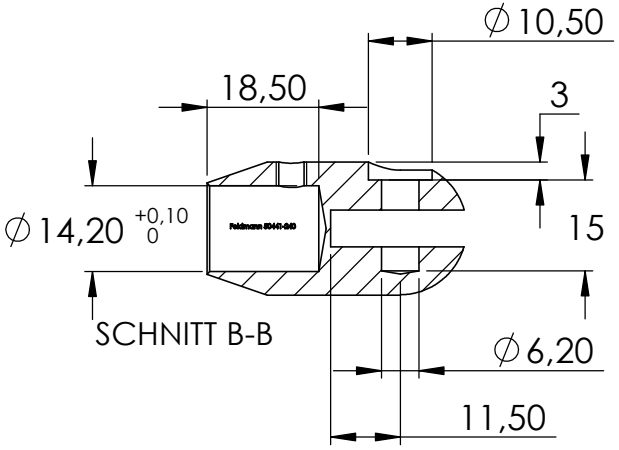
∅10,50
18,50
3
∅14,20 +0,10 0
15
SCHNITT B-B
∅6,20
11,50

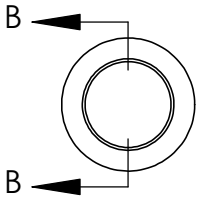
B
B

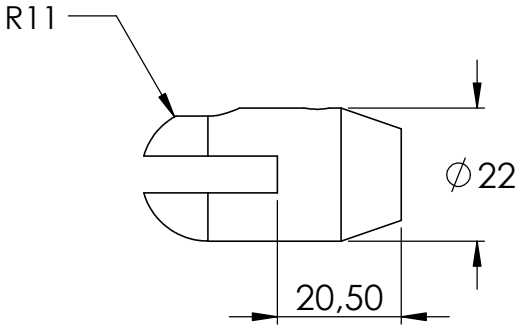
R11
∅22
20,50

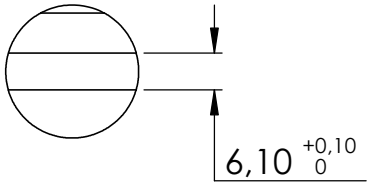
6,10 +0,10 0

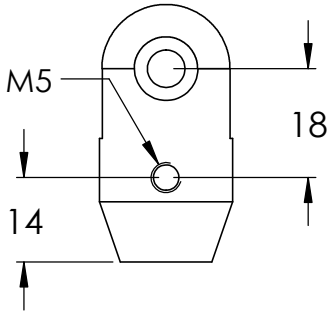
M5
18
14

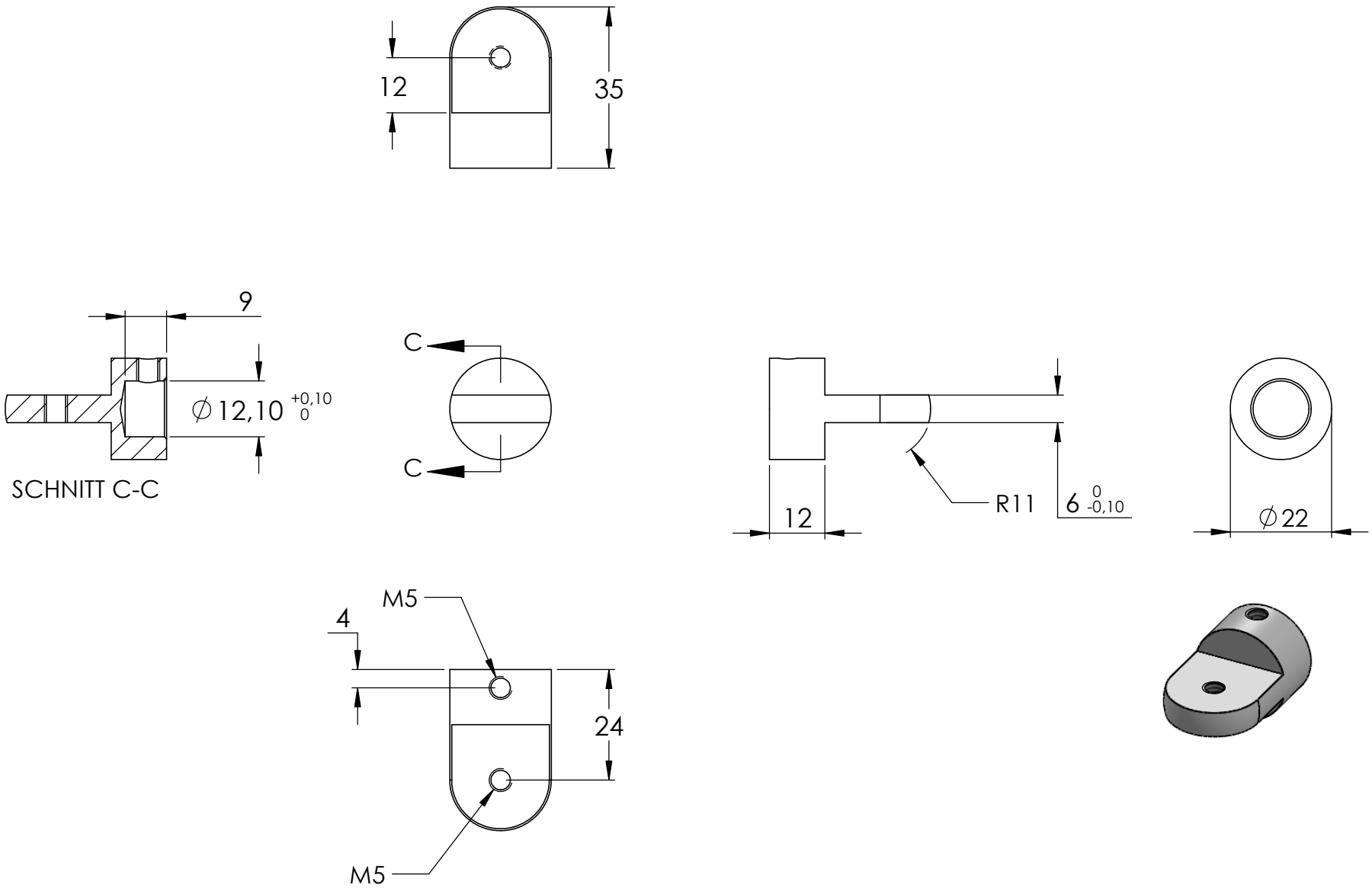
12
35
9
⌀12,10 +0,10 0
SCHNITT C-C
C
C
12
R11
6 0 -0,10
⌀22
M5
4
24
M5

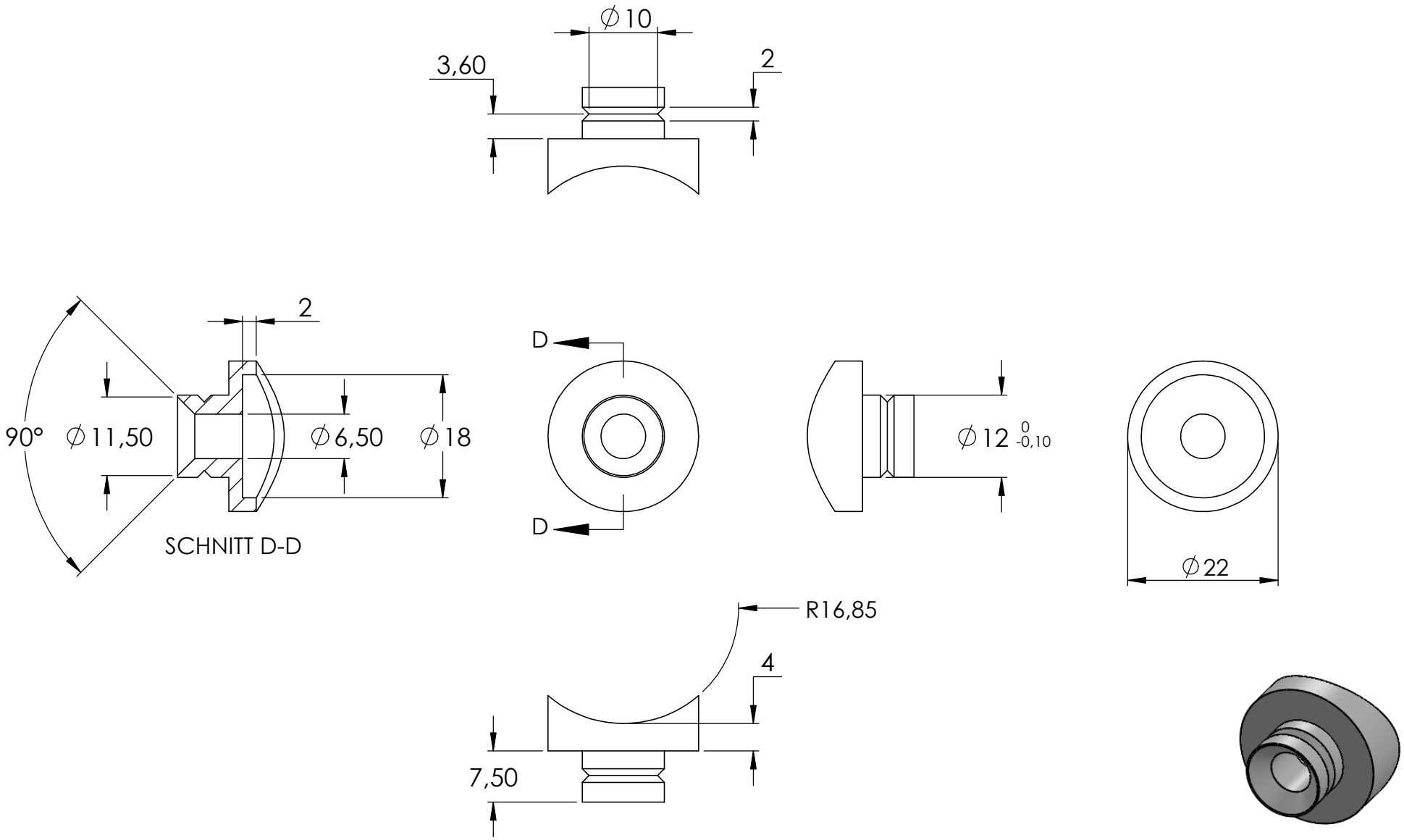
∅10
3,60
2
2
90°
∅11,50
∅6,50
∅18
SCHNITT D-D
D
D
∅12 0 -0,10
∅22
R16,85
4
7,50
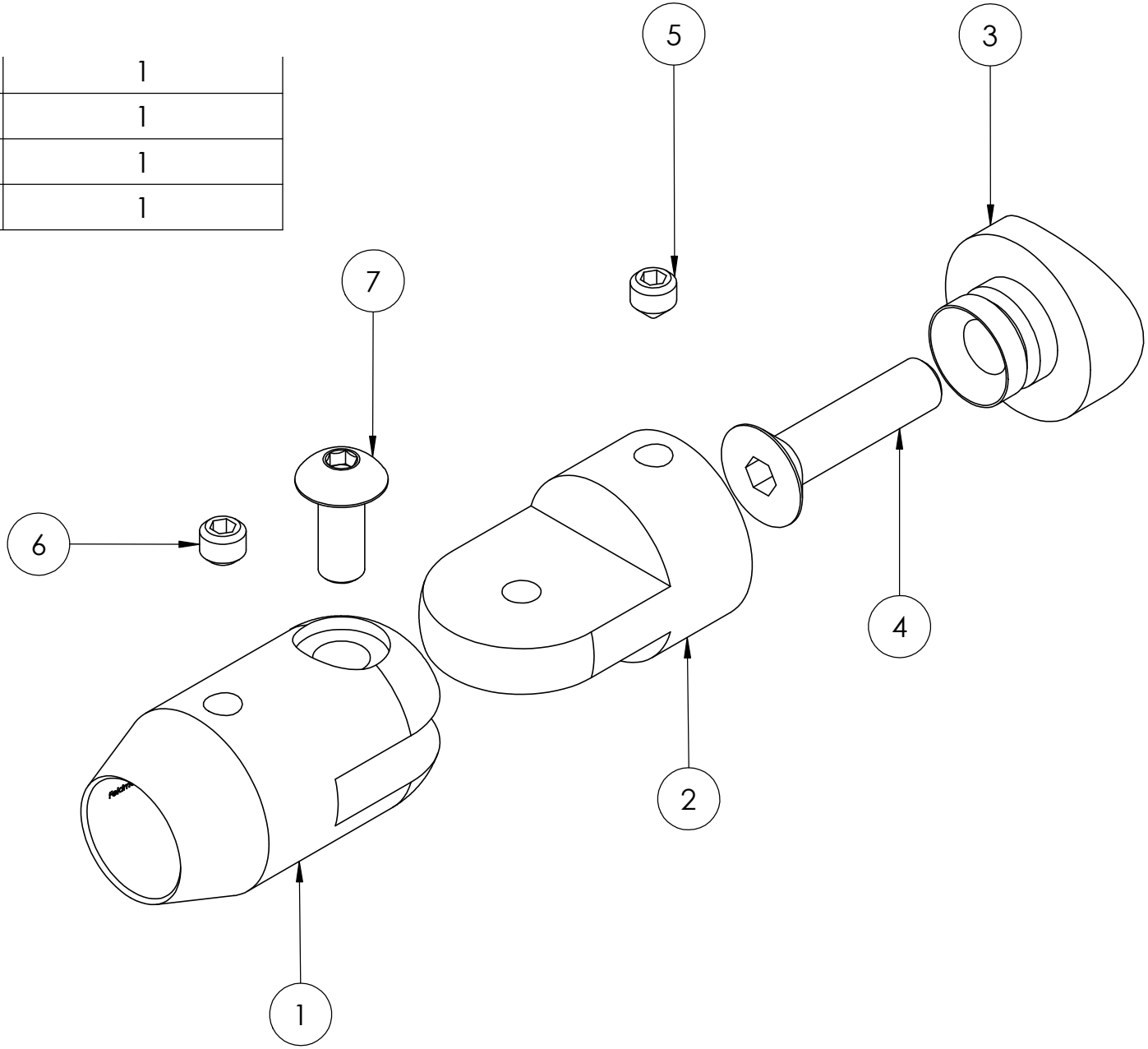
4	DIN7991 M6x25	1
5	DIN 914 M5x5	1
6	DIN 913 M5x4	1
7	DIN 7380 M5x12	1