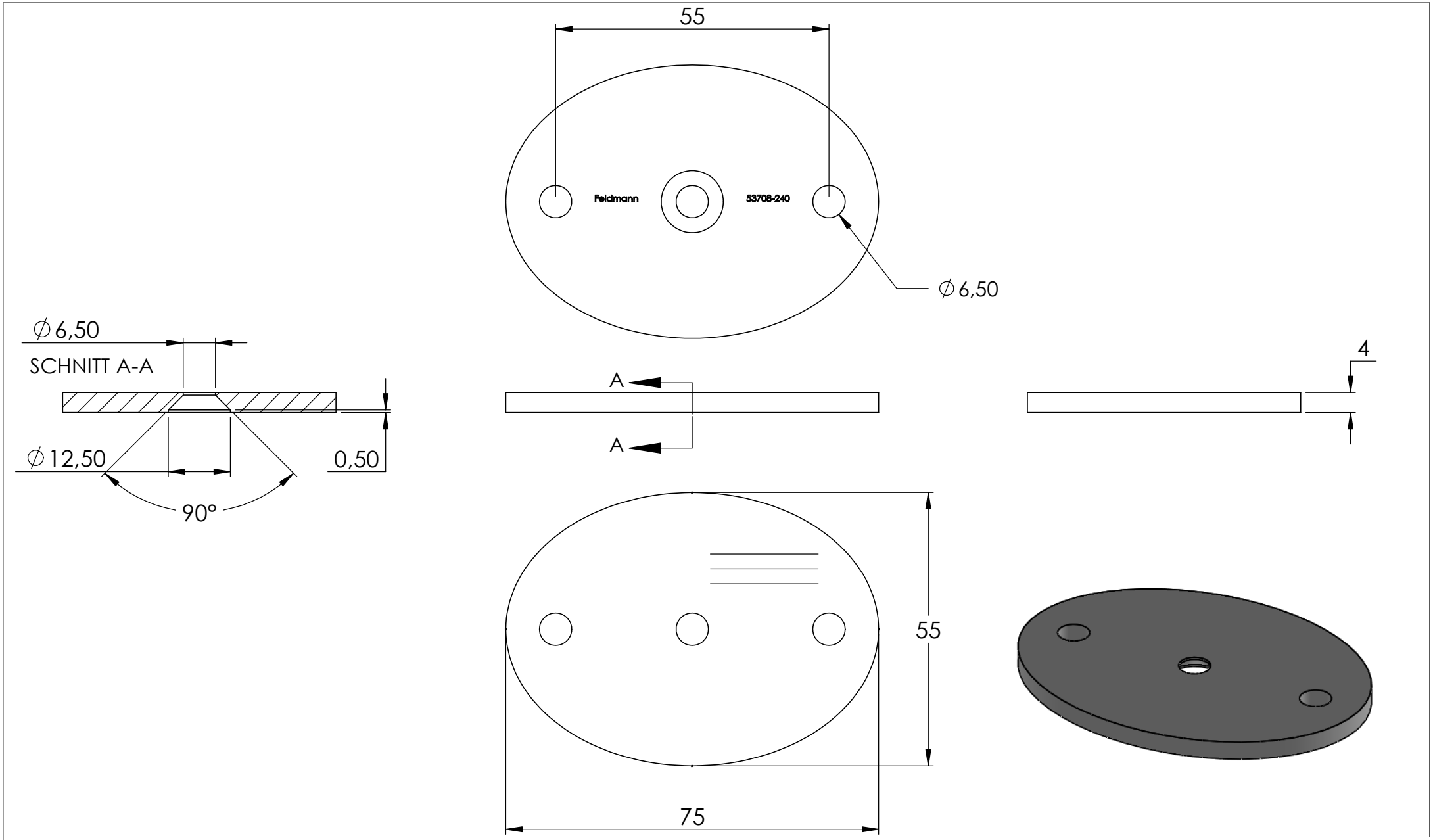
55
Feldmann
53708-240
∅6,50
∅6,50
SCHNITT A-A
∅12,50
0,50
90°
A
A
4
55
75