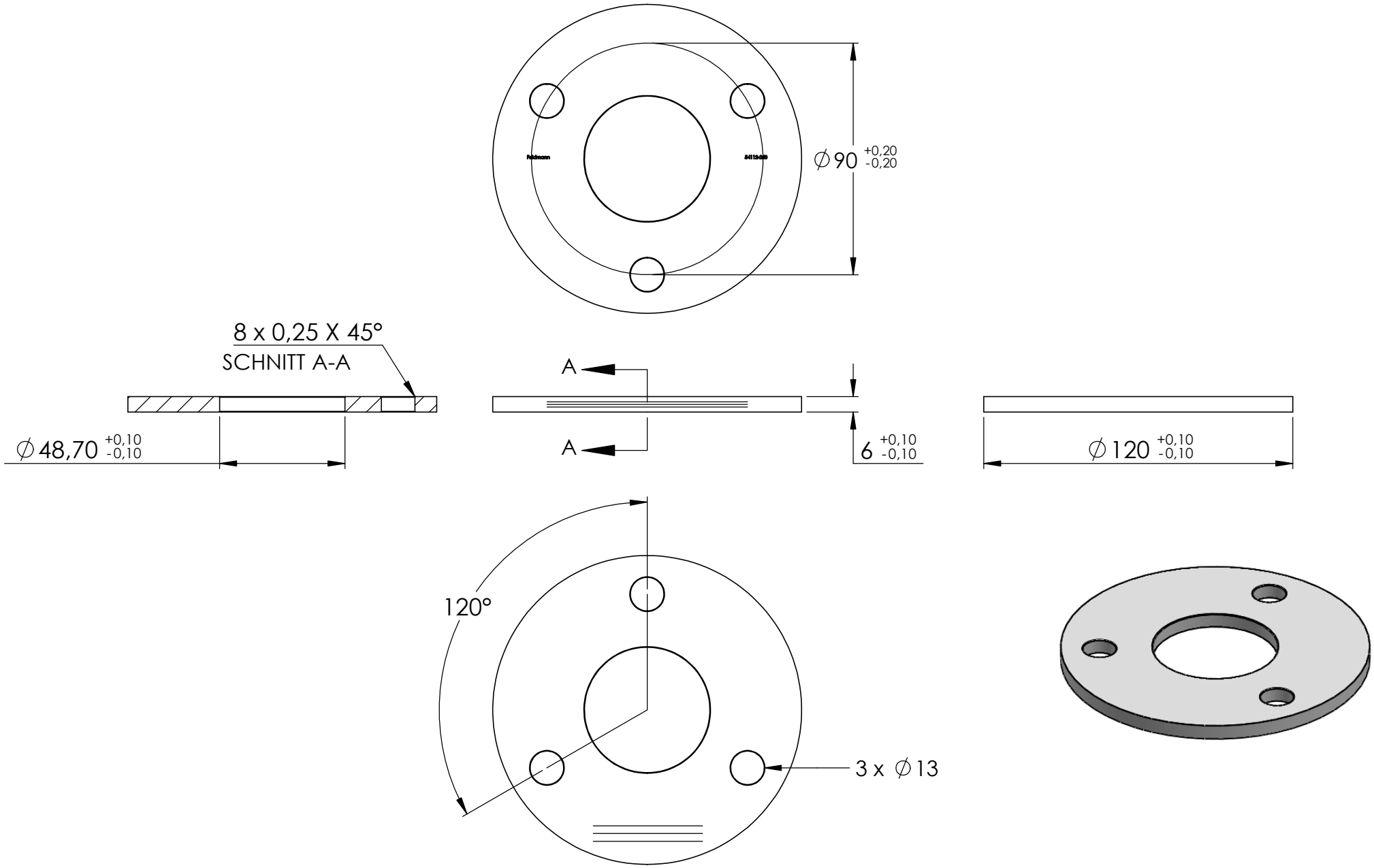
∅90 +0,20 -0,20
8 x 0,25 X 45°
SCHNITT A-A
A
A
∅48,70 +0,10 -0,10
6 +0,10 -0,10
∅120 +0,10 -0,10
120°
3 x ∅13