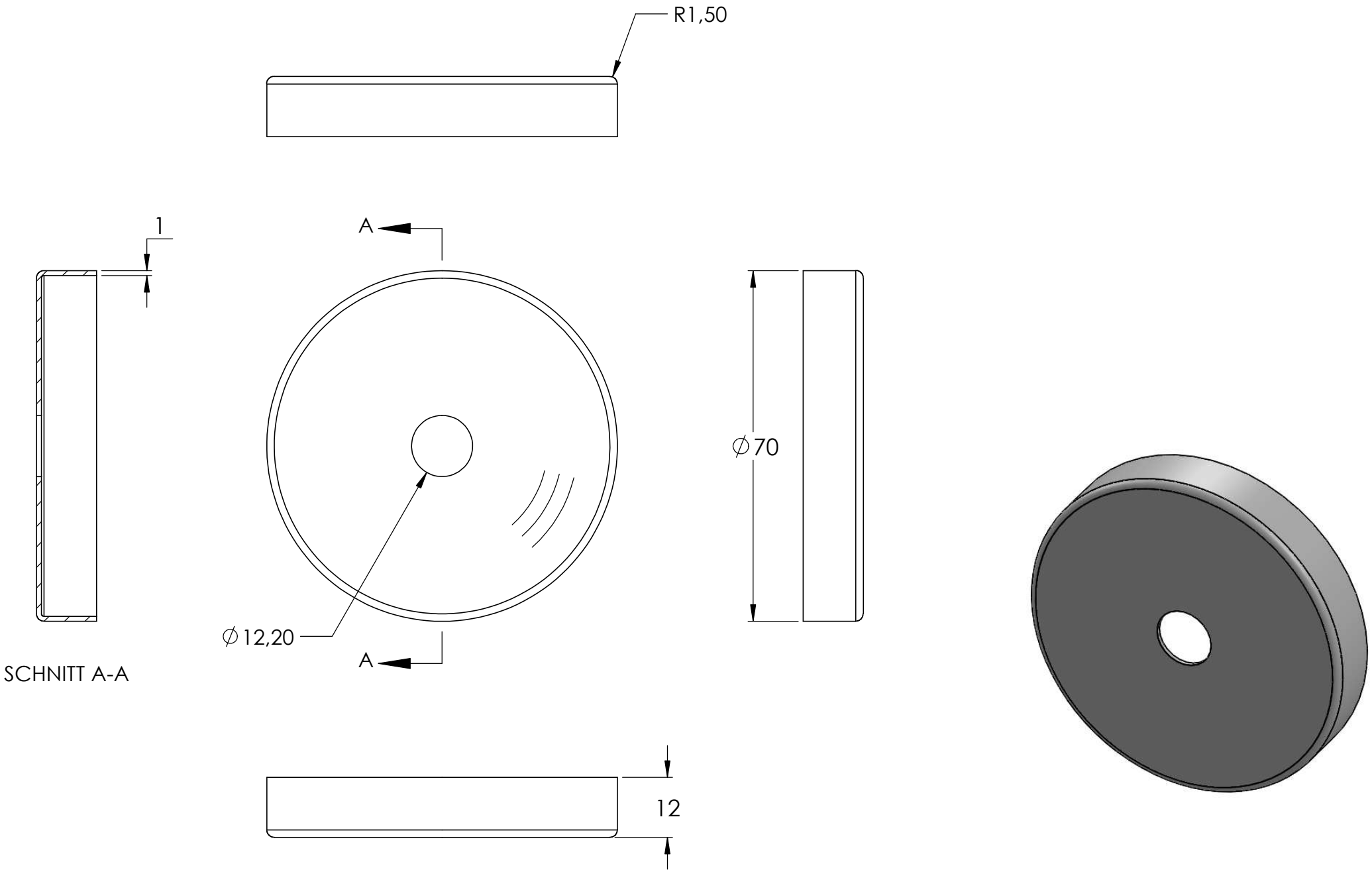
R1,50
1
A
∅70
∅12,20
A
SCHNITT A-A
12