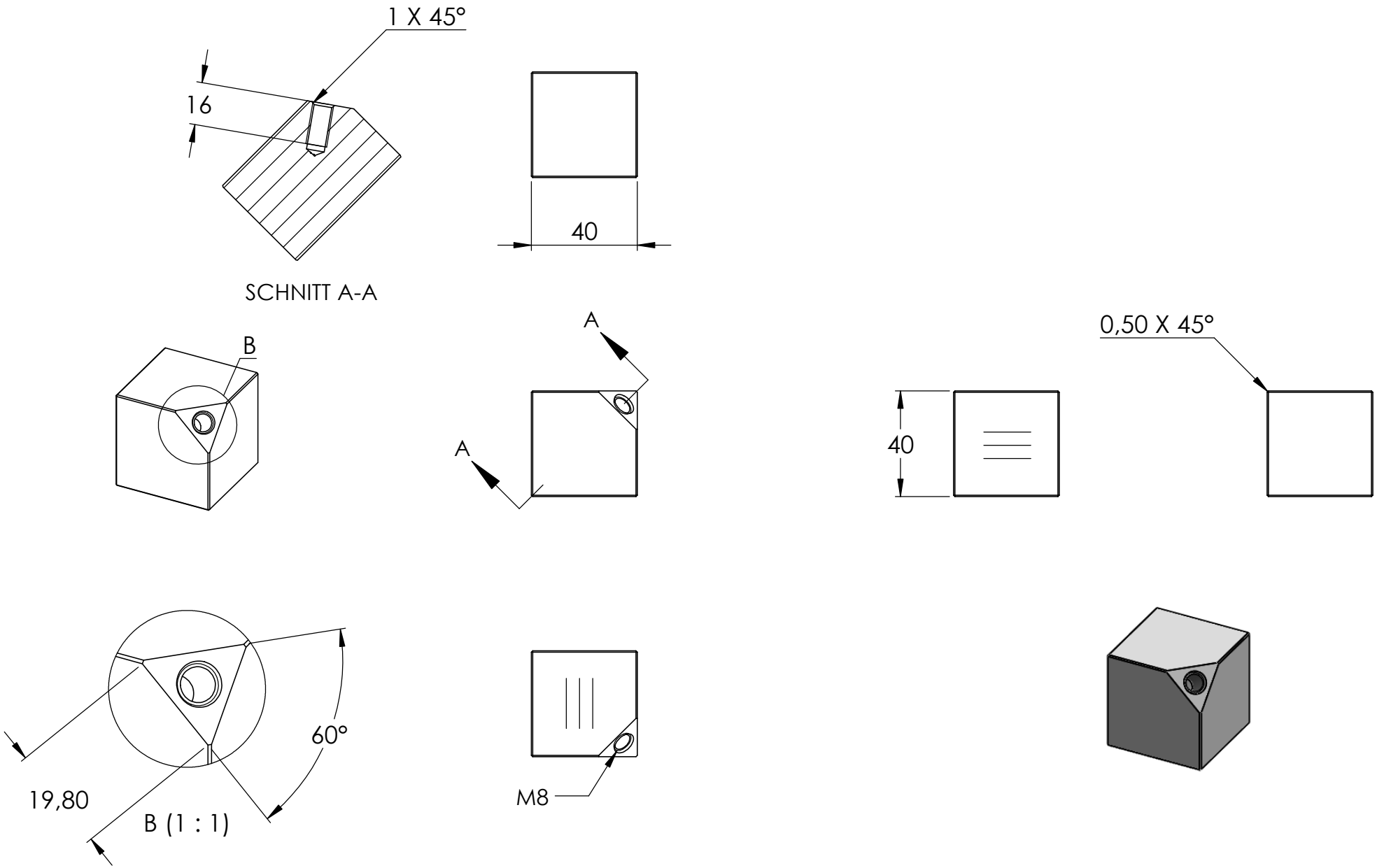
1 X 45°
16
40
SCHNITT A-A
B
A
A
40
0,50 X 45°
60°
19,80
B (1 : 1)
M8