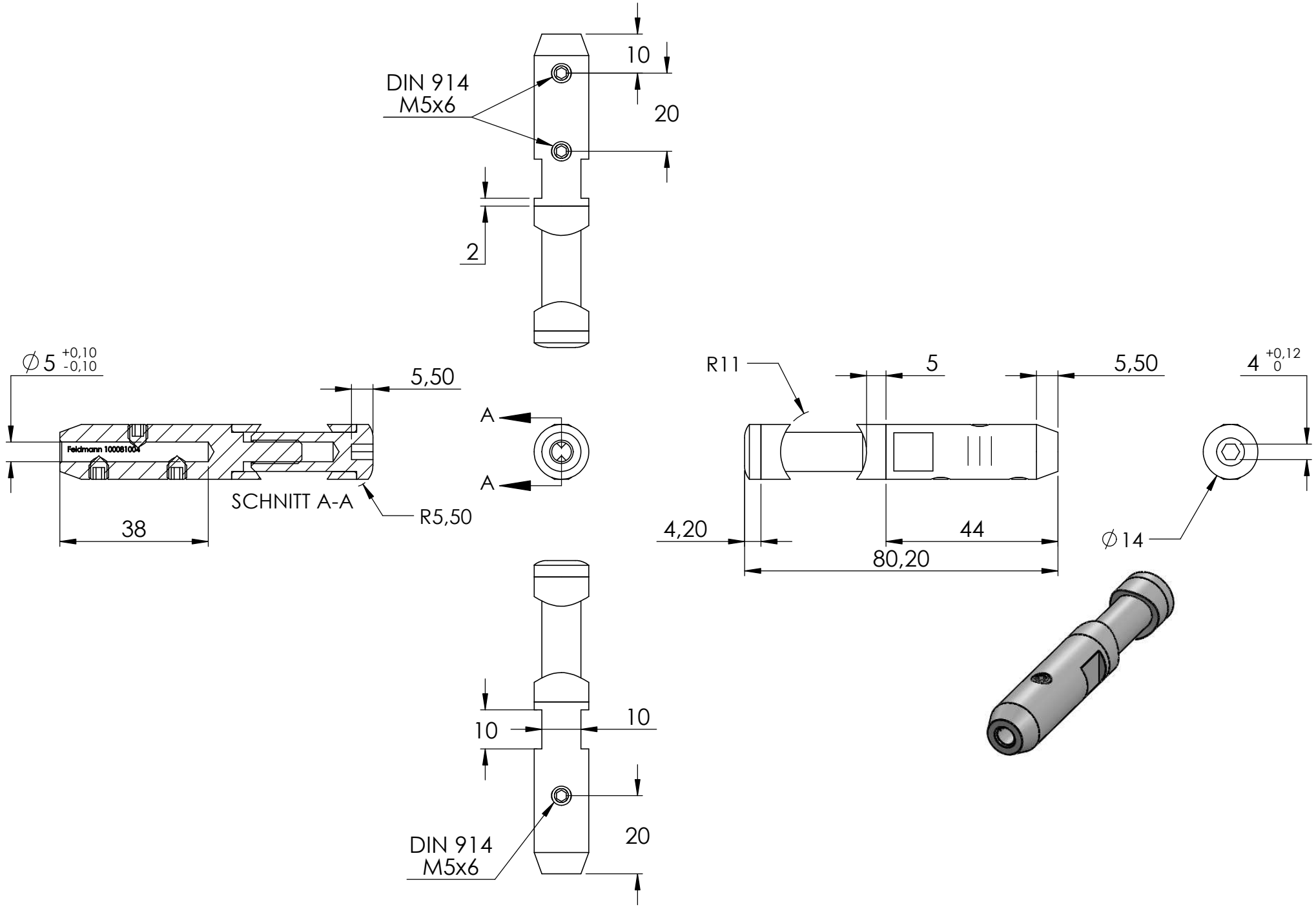
DIN 914
M5x6
10
20
2
∅5 +0,10 -0,10
5,50
Feldmann 100081004
SCHNITT A-A
R5,50
38
A
A
R11
5
5,50
4 +0,12 0
4,20
44
80,20
∅14
10
10
20
DIN 914
M5x6

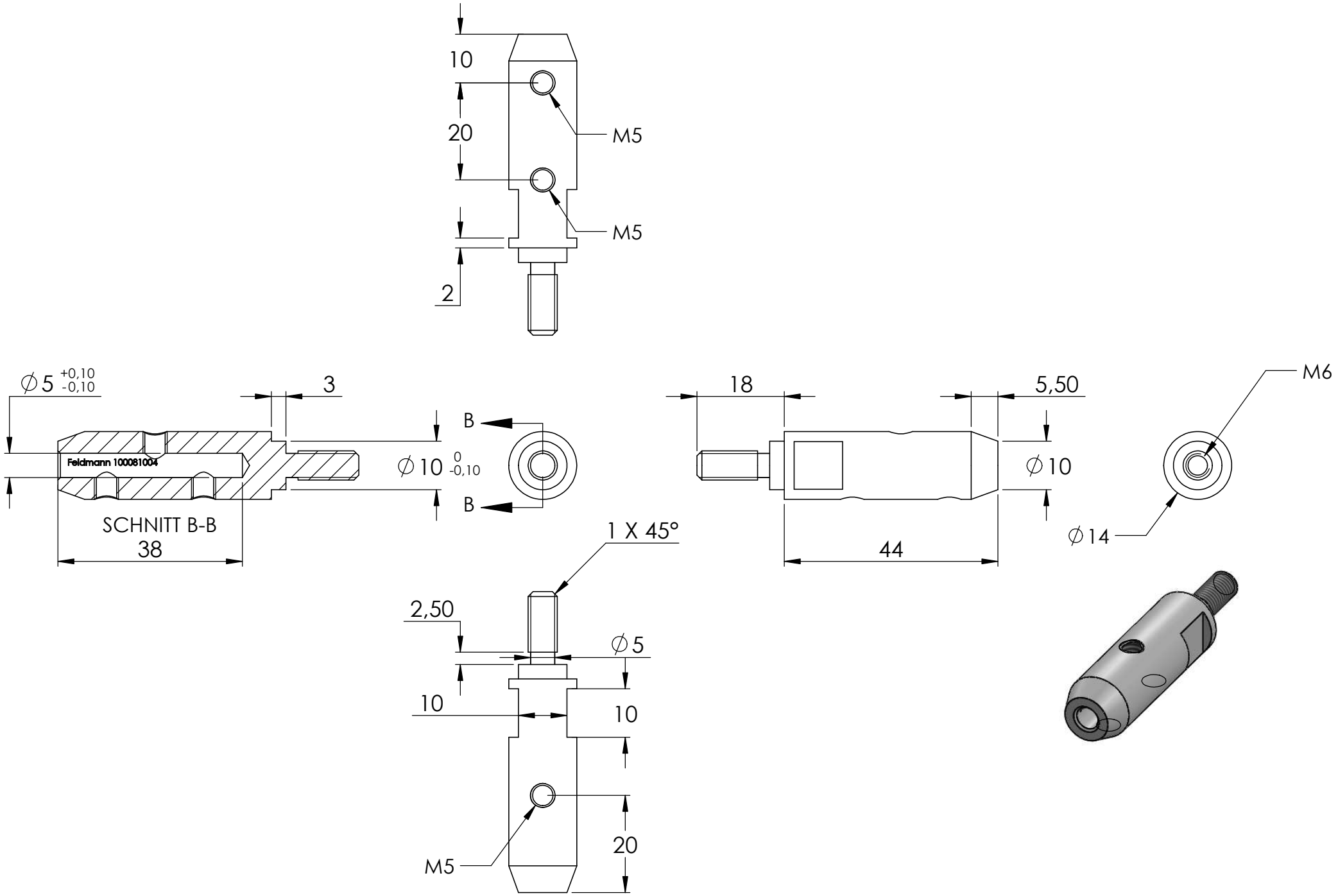
10
20
M5
M5
2
∅5 +0,10 -0,10
3
B
B
∅10 0 -0,10
Feldmann 100081004
SCHNITT B-B
38
18
5,50
∅10
44
M6
∅14
1 X 45°
2,50
∅5
10
10
20
M5

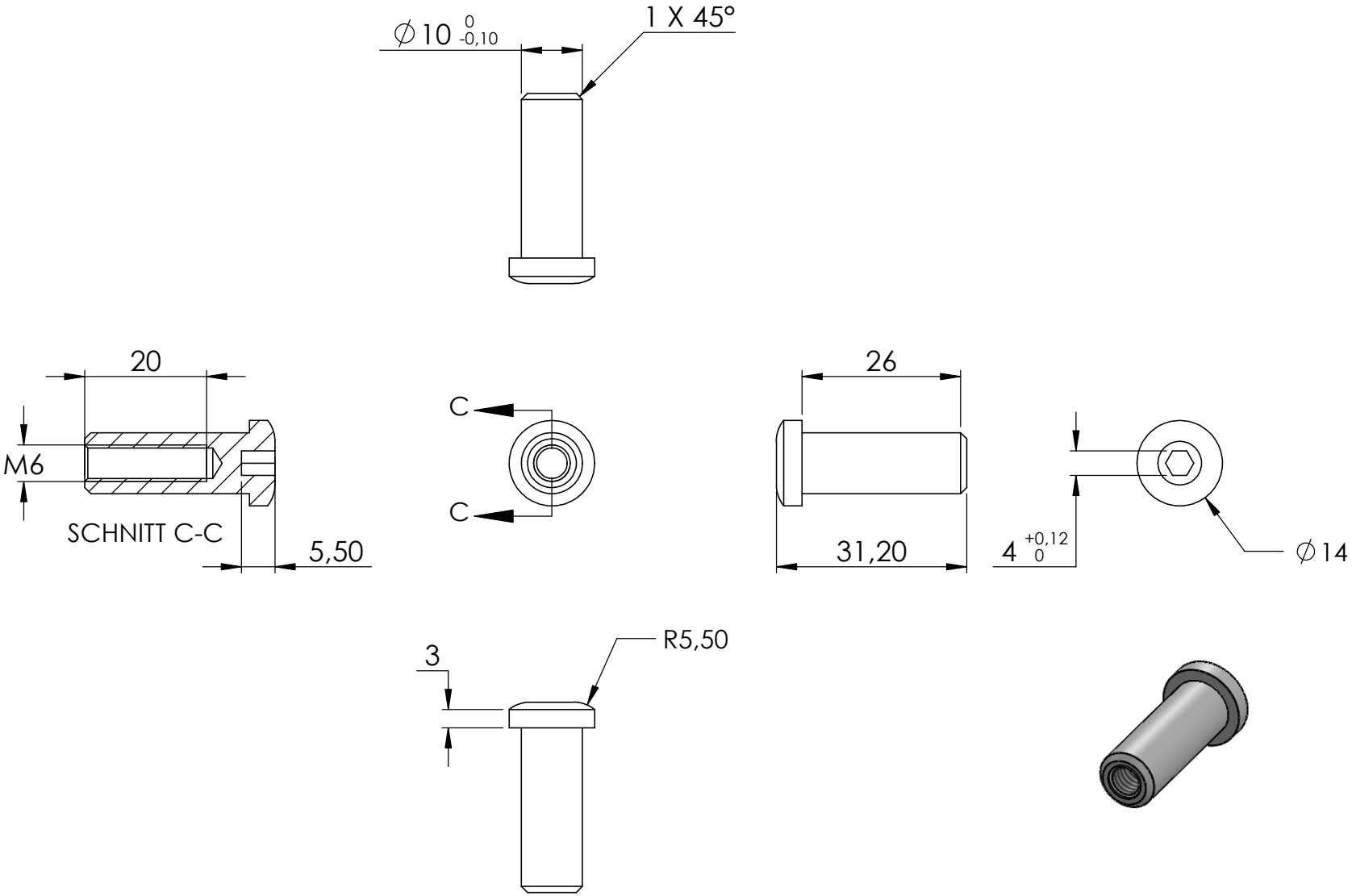
∅10 0 -0,10
1 X 45°
20
M6
SCHNITT C-C
5,50
C
C
26
31,20
4 +0,12 0
∅14
3
R5,50

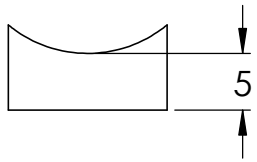

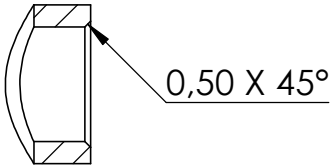

SCHNITT D-D

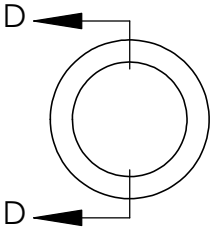

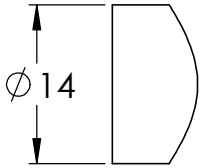

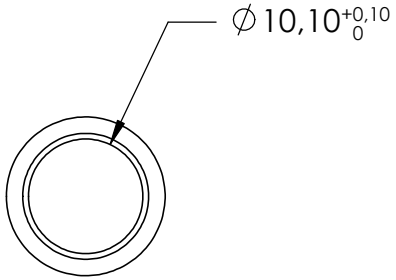

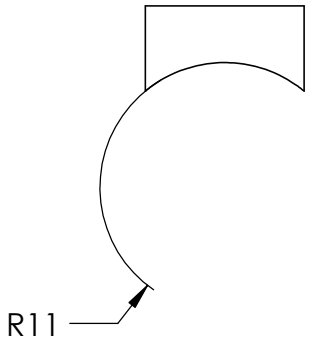

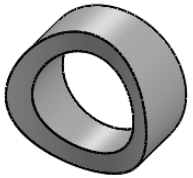
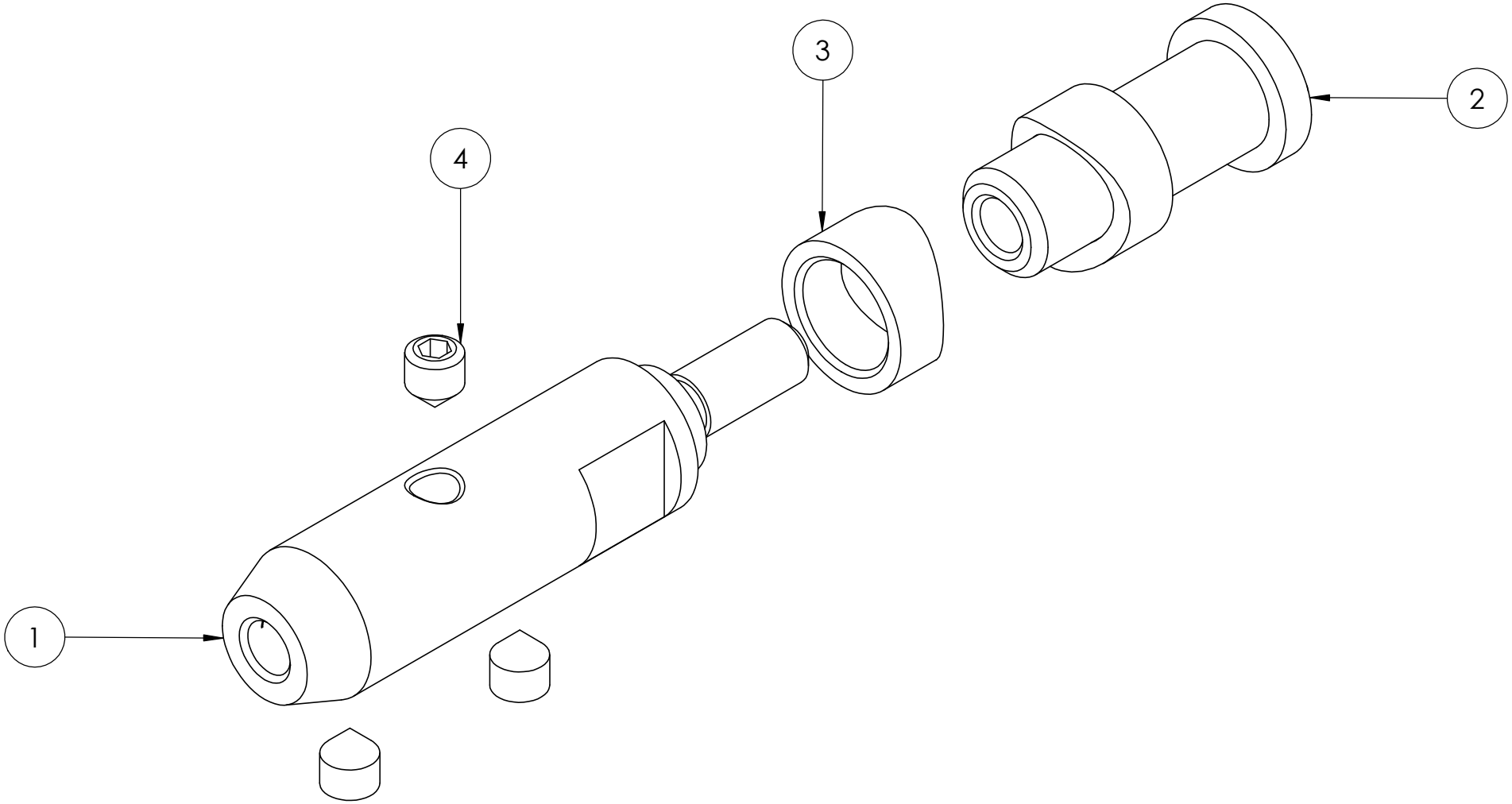
4	DIN914 M5x6	3