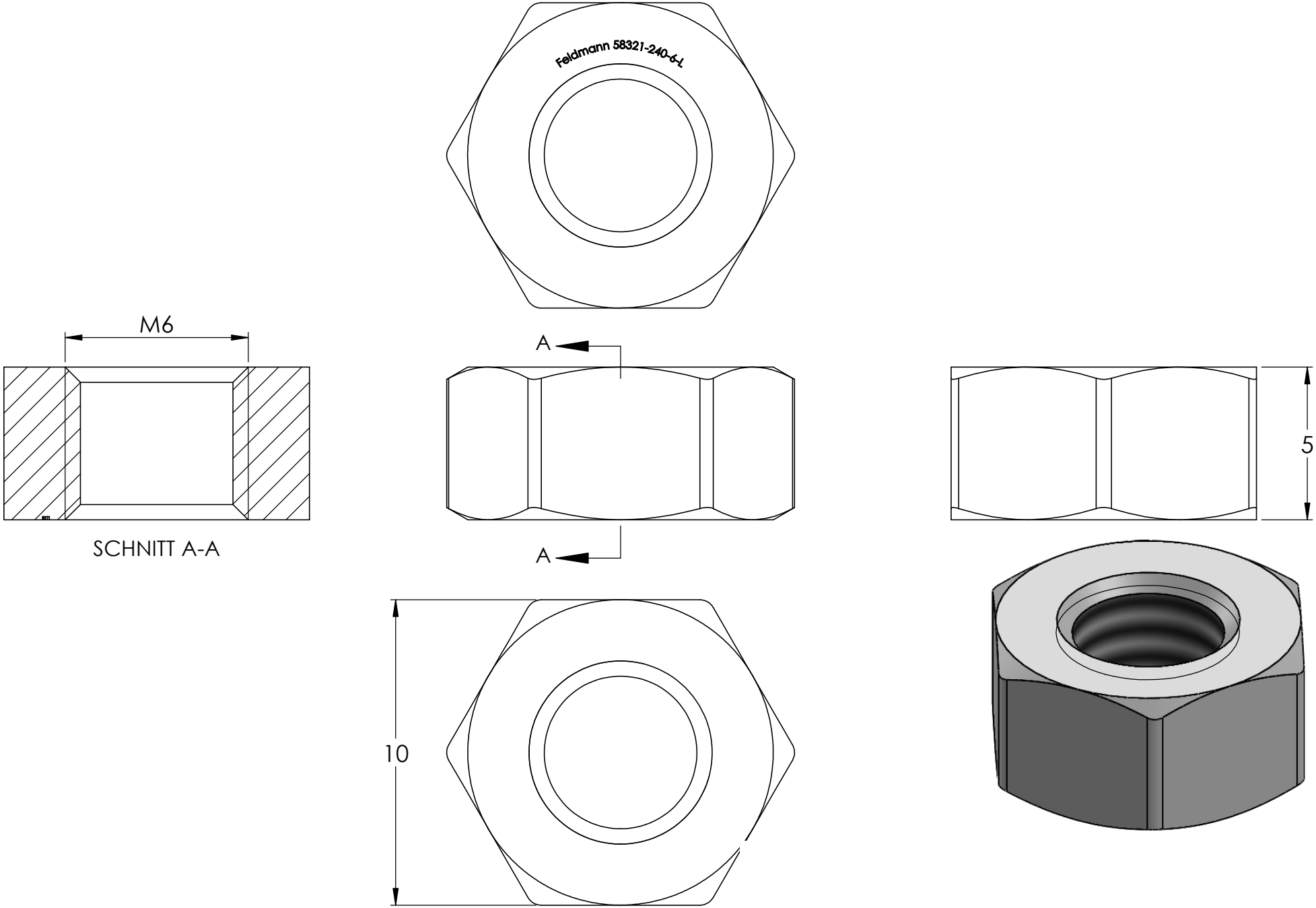
Feldmann 58321-240-6-L
M6
SCHNITT A-A
A
A
5
10