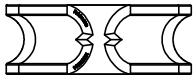

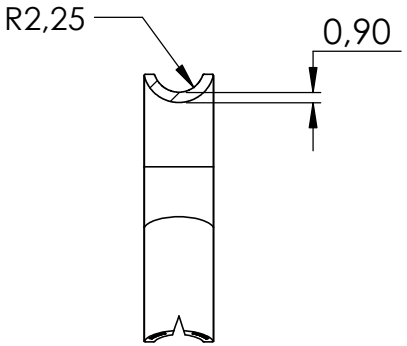
R2,25
0,90
SCHNITT A-A

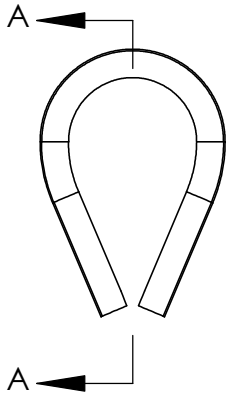
A
A

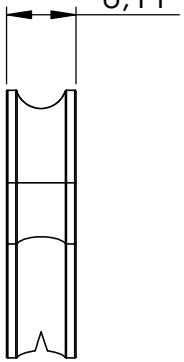
6,11

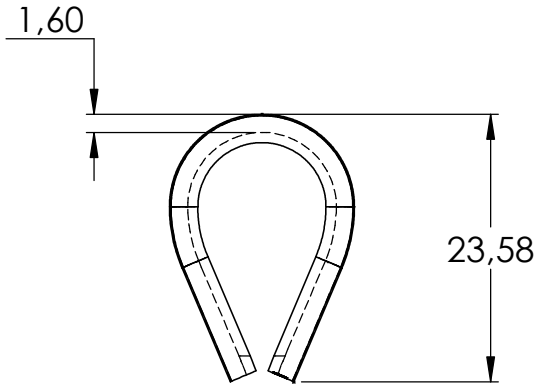
1,60
23,58

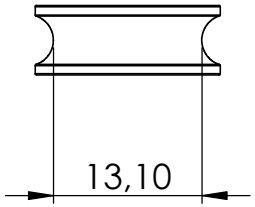
13,10