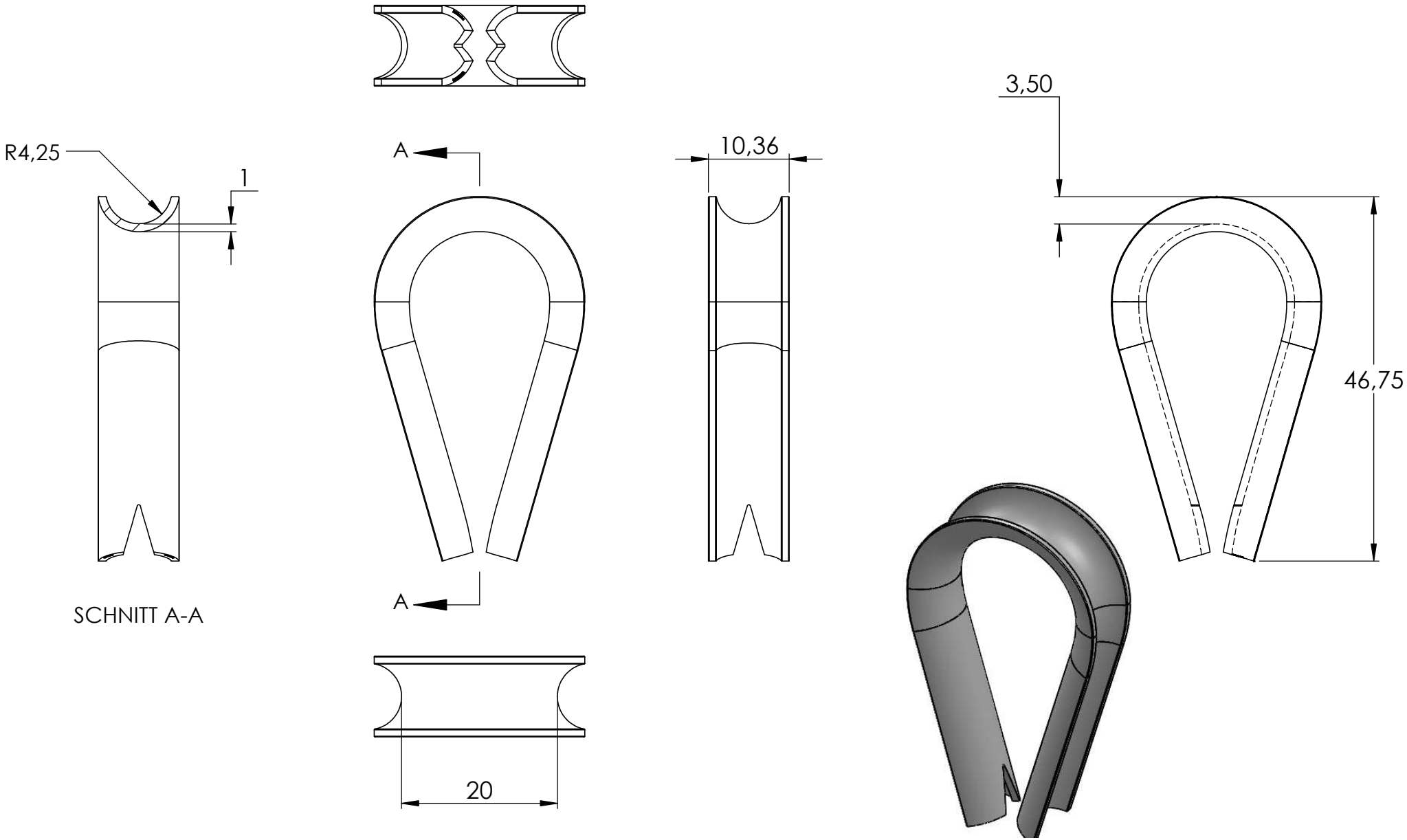
R4,25
1
SCHNITT A-A
A
A
10,36
3,50
46,75
20