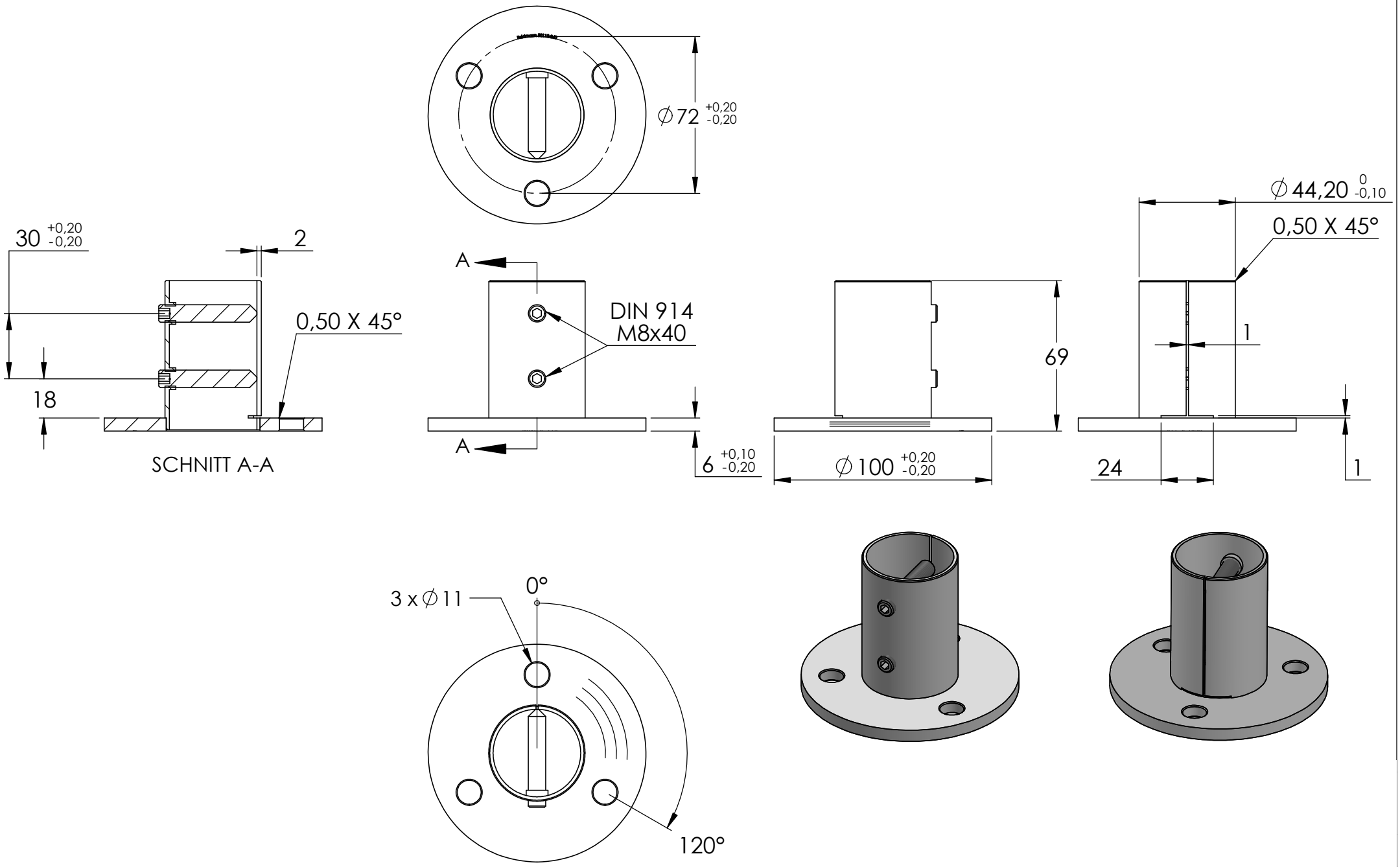
∅72 +0,20 -0,20
30 +0,20 -0,20
2
0,50 X 45°
18
SCHNITT A-A
A
A
DIN 914
M8x40
6 +0,10 -0,20
69
∅100 +0,20 -0,20
∅44,20 0 -0,10
0,50 X 45°
1
24
1
3 x ∅11
0°
120°

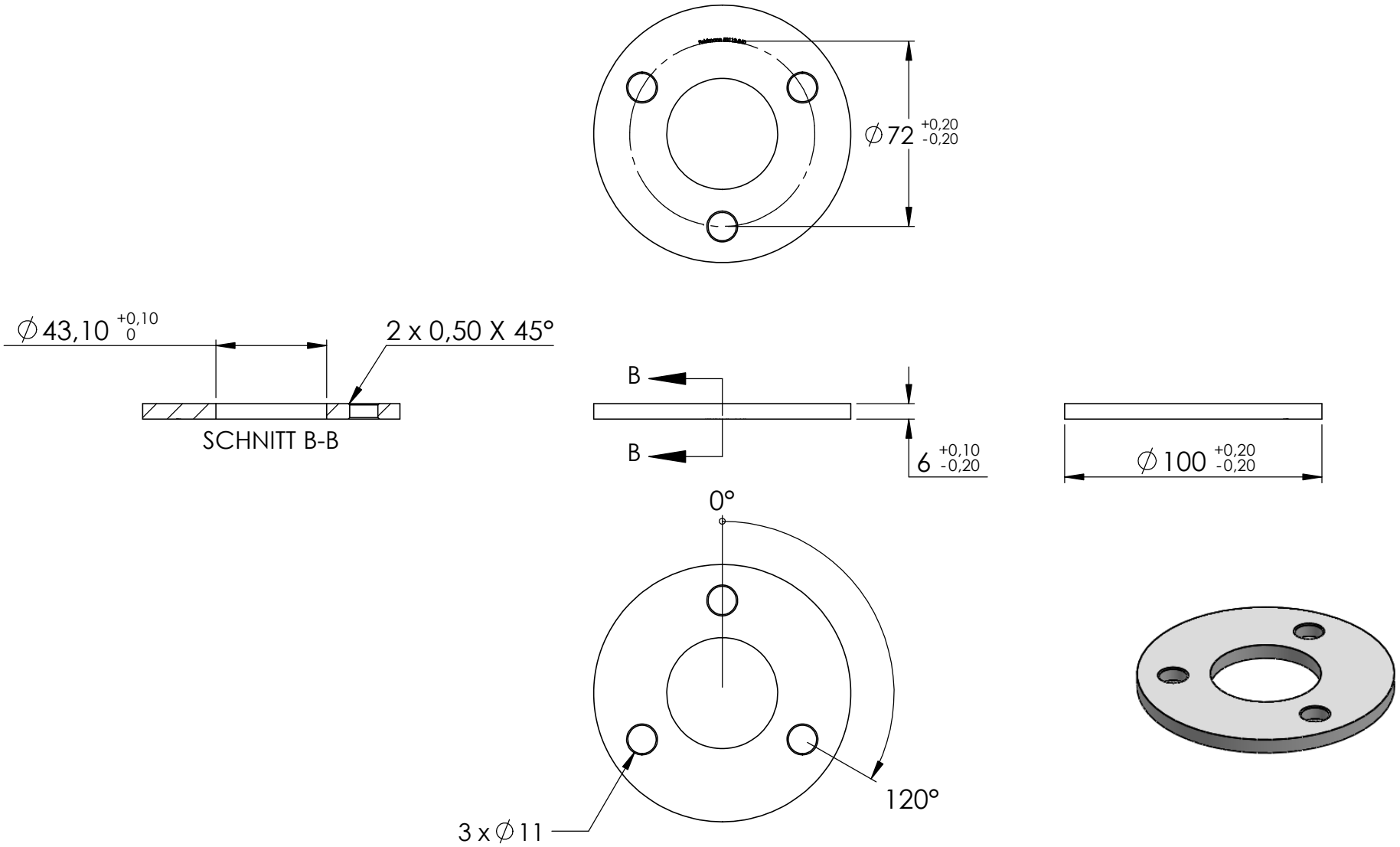
∅72 +0,20 -0,20
∅43,10 +0,10 0
2 x 0,50 X 45°
SCHNITT B-B
B
B
6 +0,10 -0,20
∅100 +0,20 -0,20
0°
120°
3 x ∅11

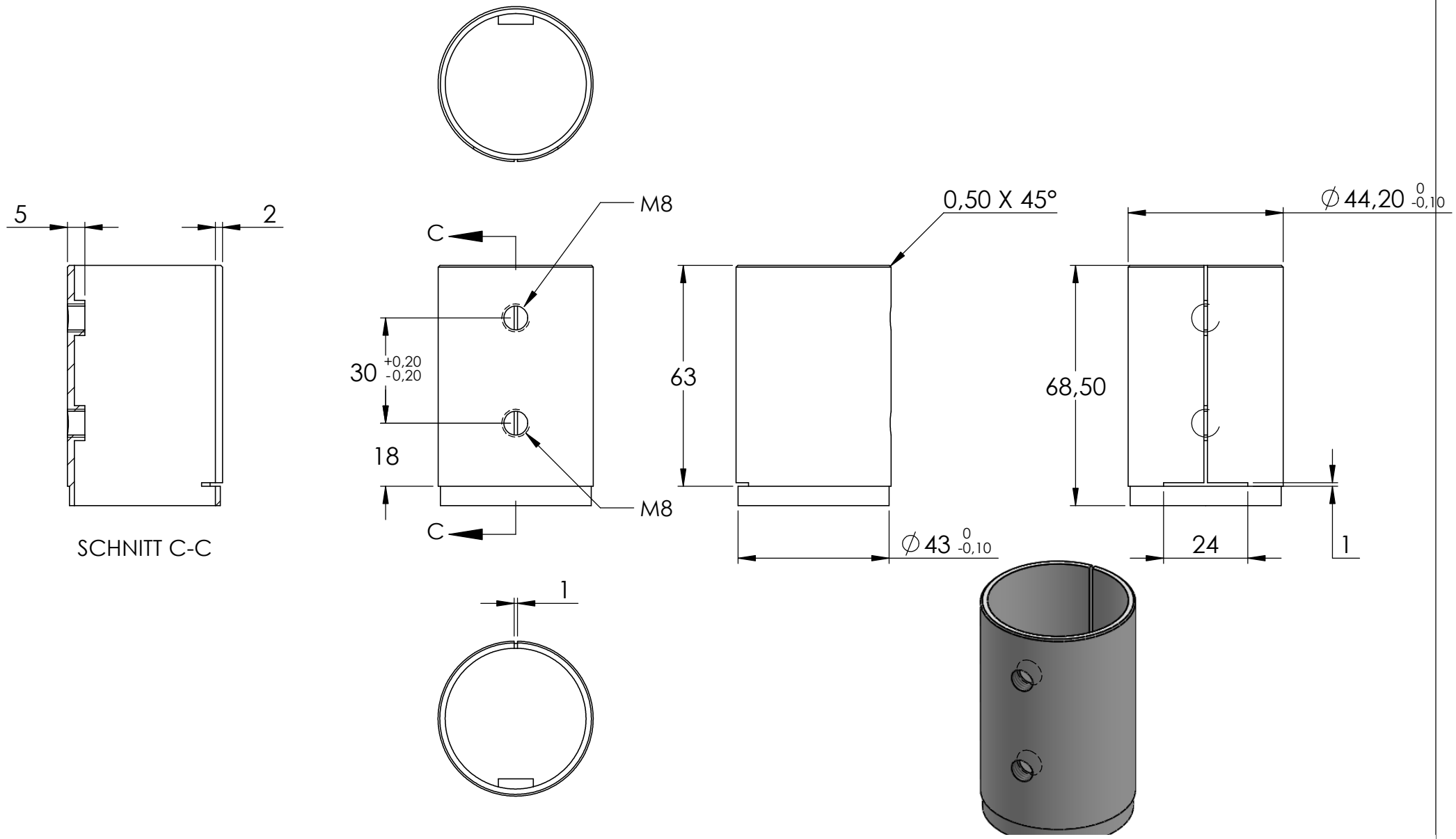
5
2
SCHNITT C-C
C
C
M8
M8
30 +0,20 -0,20
18
1
0,50 X 45°
63
∅43 0 -0,10
∅44,20 0 -0,10
68,50
24
1

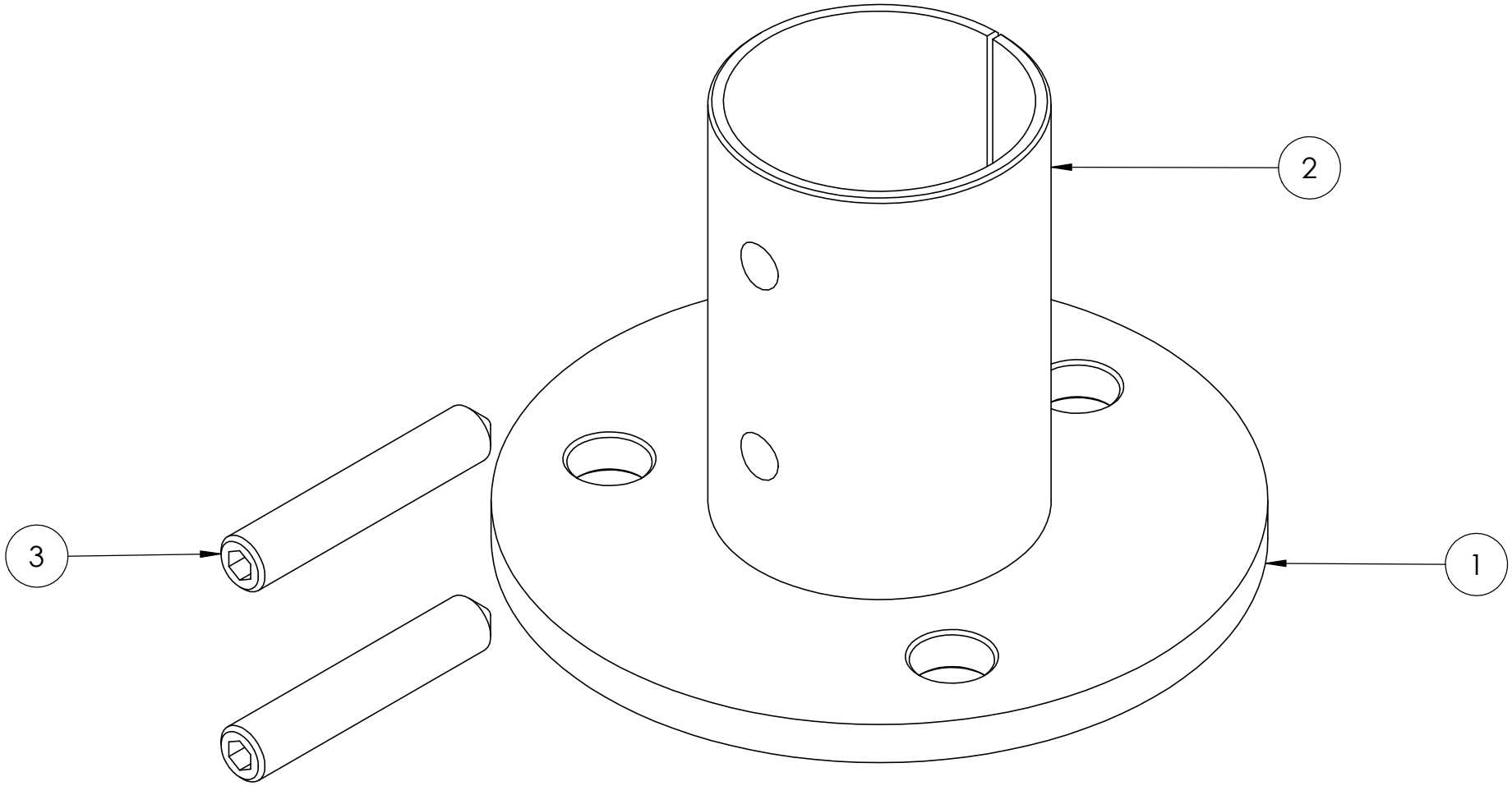
2
3
1