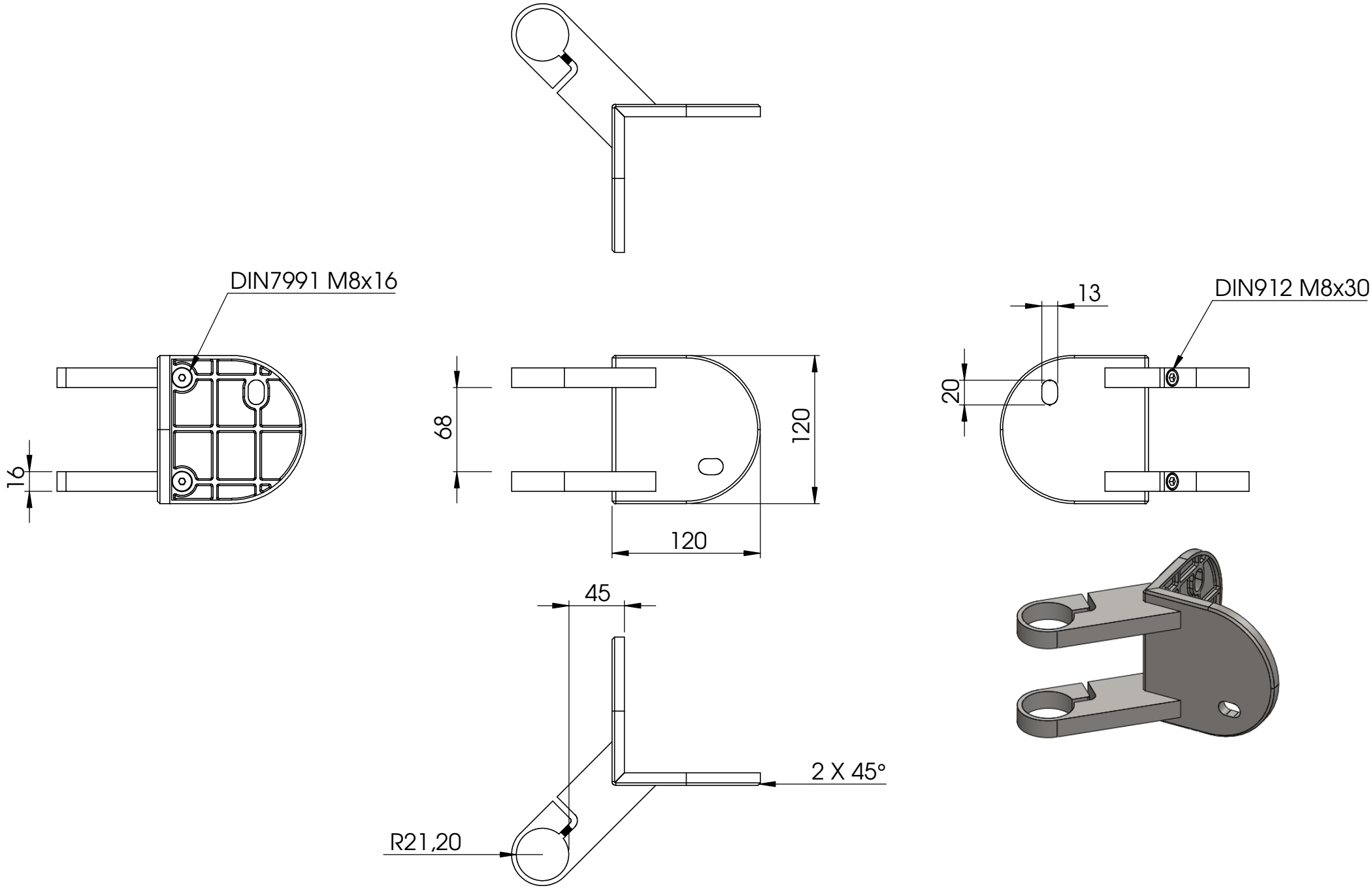
DIN7991 M8x16
16
68
120
120
13
DIN912 M8x30
20
45
2 X 45°
R21,20

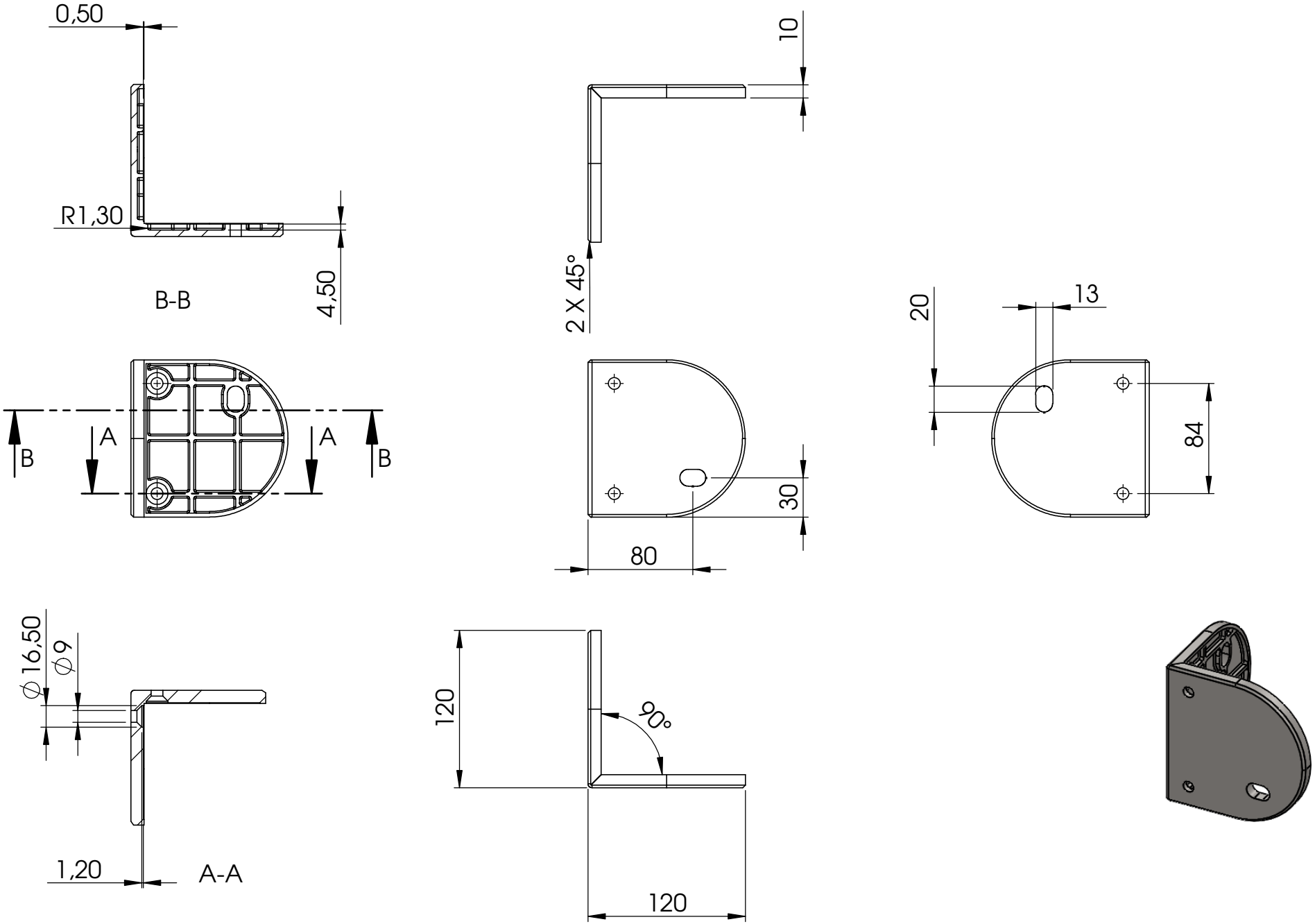
0,50
R1,30
4,50
B-B
10
2 X 45°
20
13
84
A
A
B
B
30
80
⌀16,50
⌀9
1,20
A-A
120
90°
120

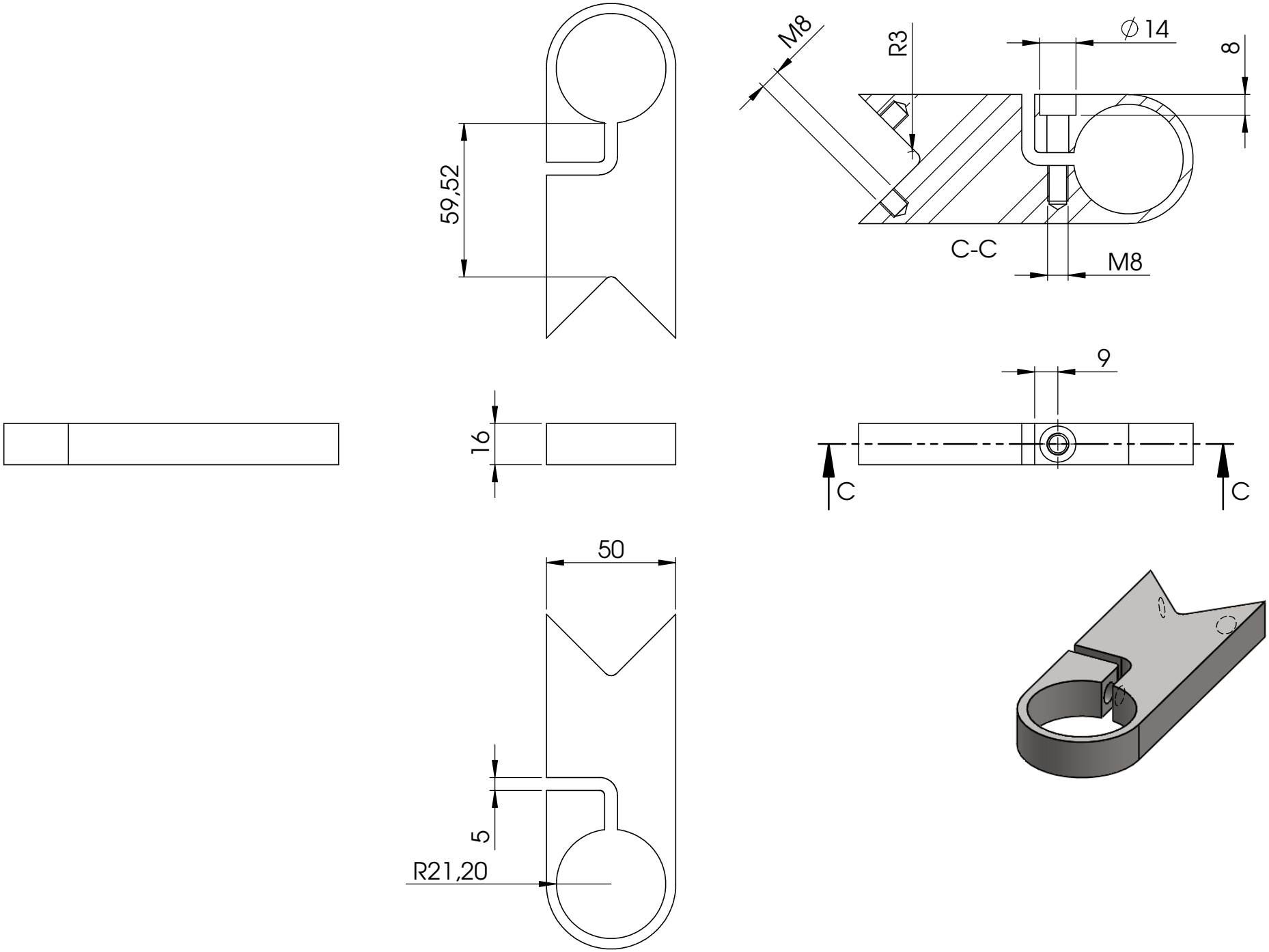
M8
R3
∅14
8
59,52
C-C
M8
9
16
C
C
50
5
R21,20
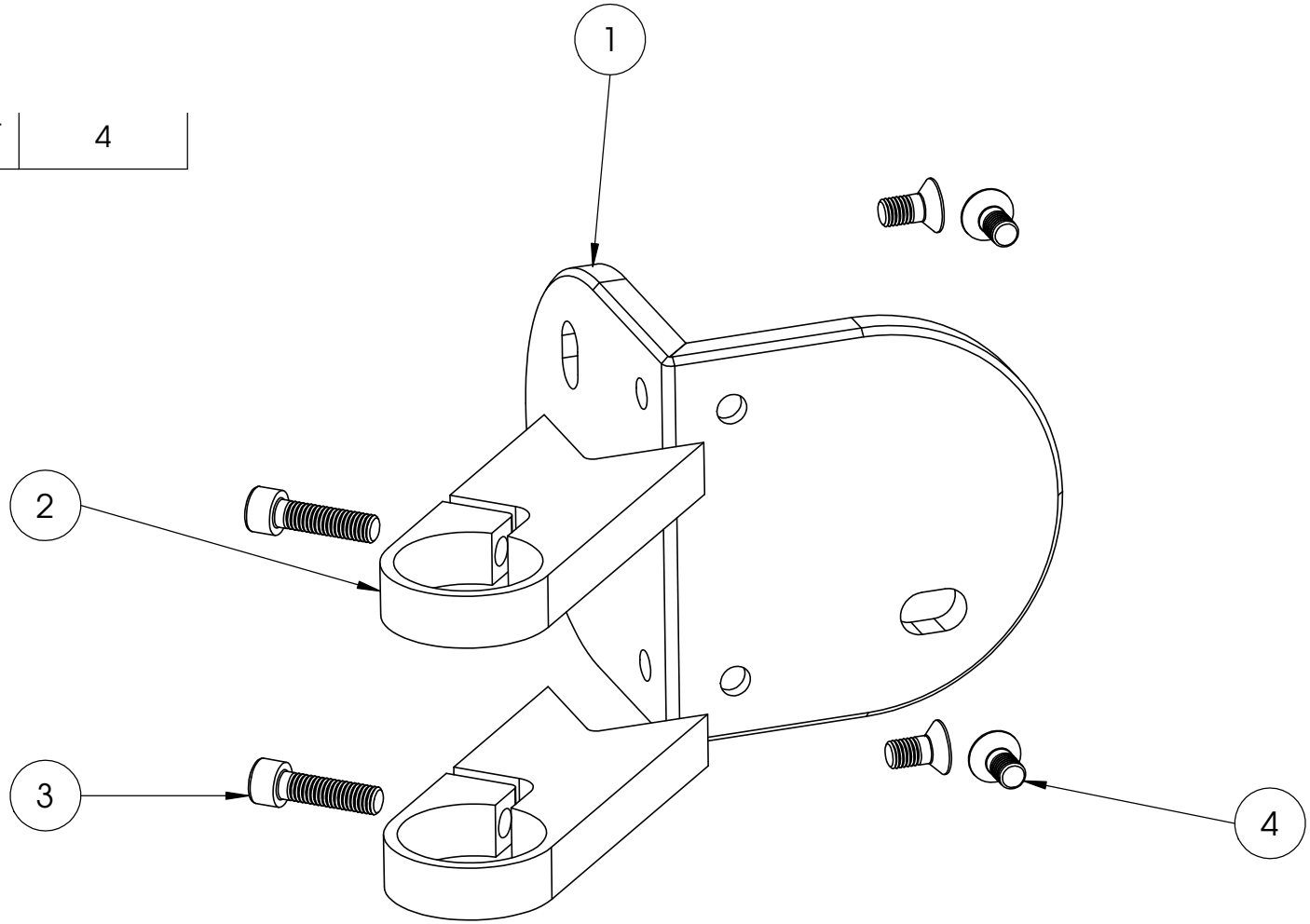
4	DIN 7991 - M8 x 16 --- 7.8S	4