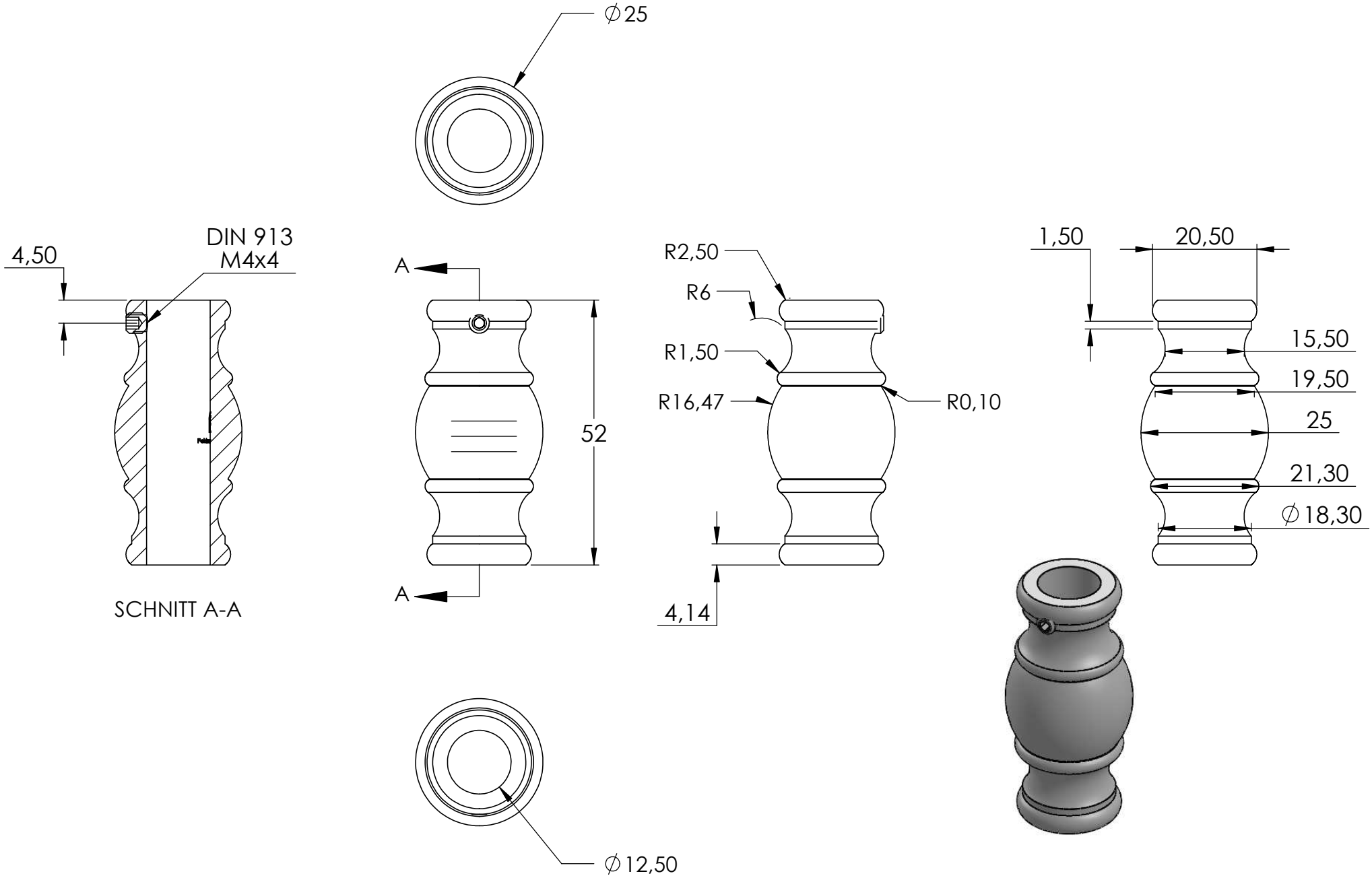
∅25
4,50
DIN 913
M4x4
SCHNITT A-A
A
A
52
R2,50
R6
R1,50
R16,47
R0,10
4,14
1,50
20,50
15,50
19,50
25
21,30
∅18,30
∅12,50