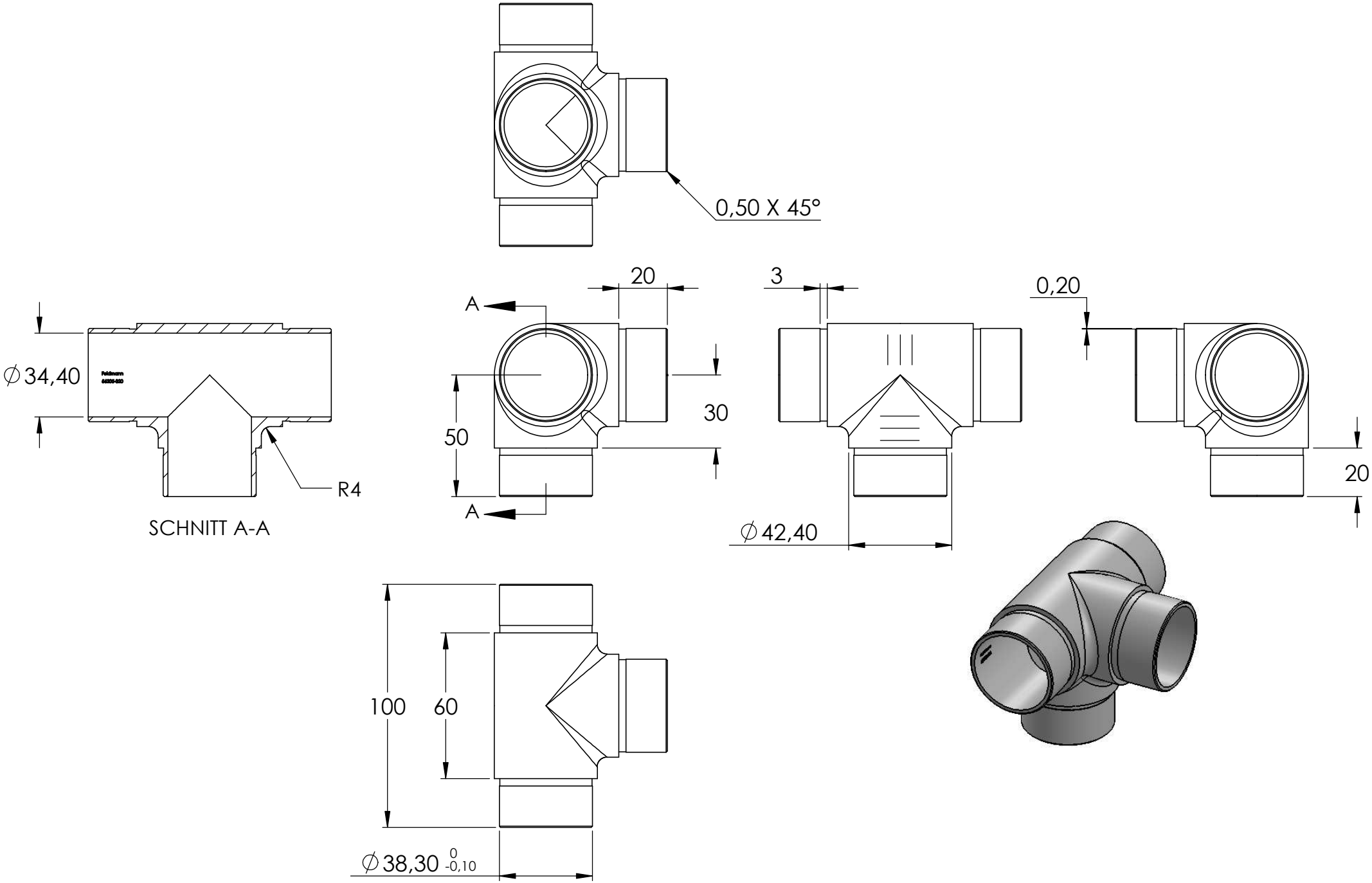
0,50 X 45°
20
3
0,20
A
A
30
50
20
∅34,40
R4
SCHNITT A-A
∅42,40
100
60
∅38,30 0 -0,10