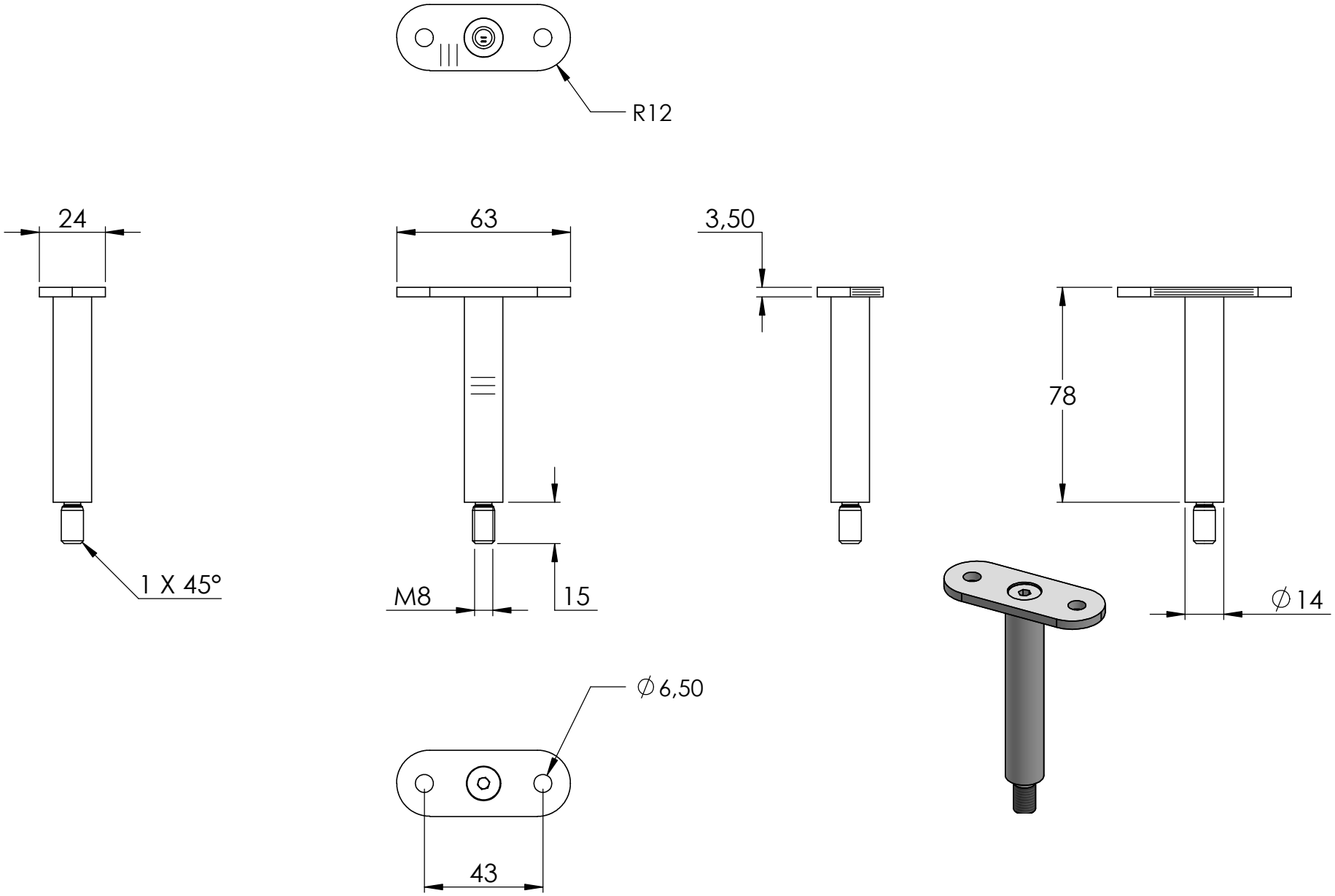
R12
24
63
3,50
78
1 X 45°
M8
15
∅14
∅6,50
43

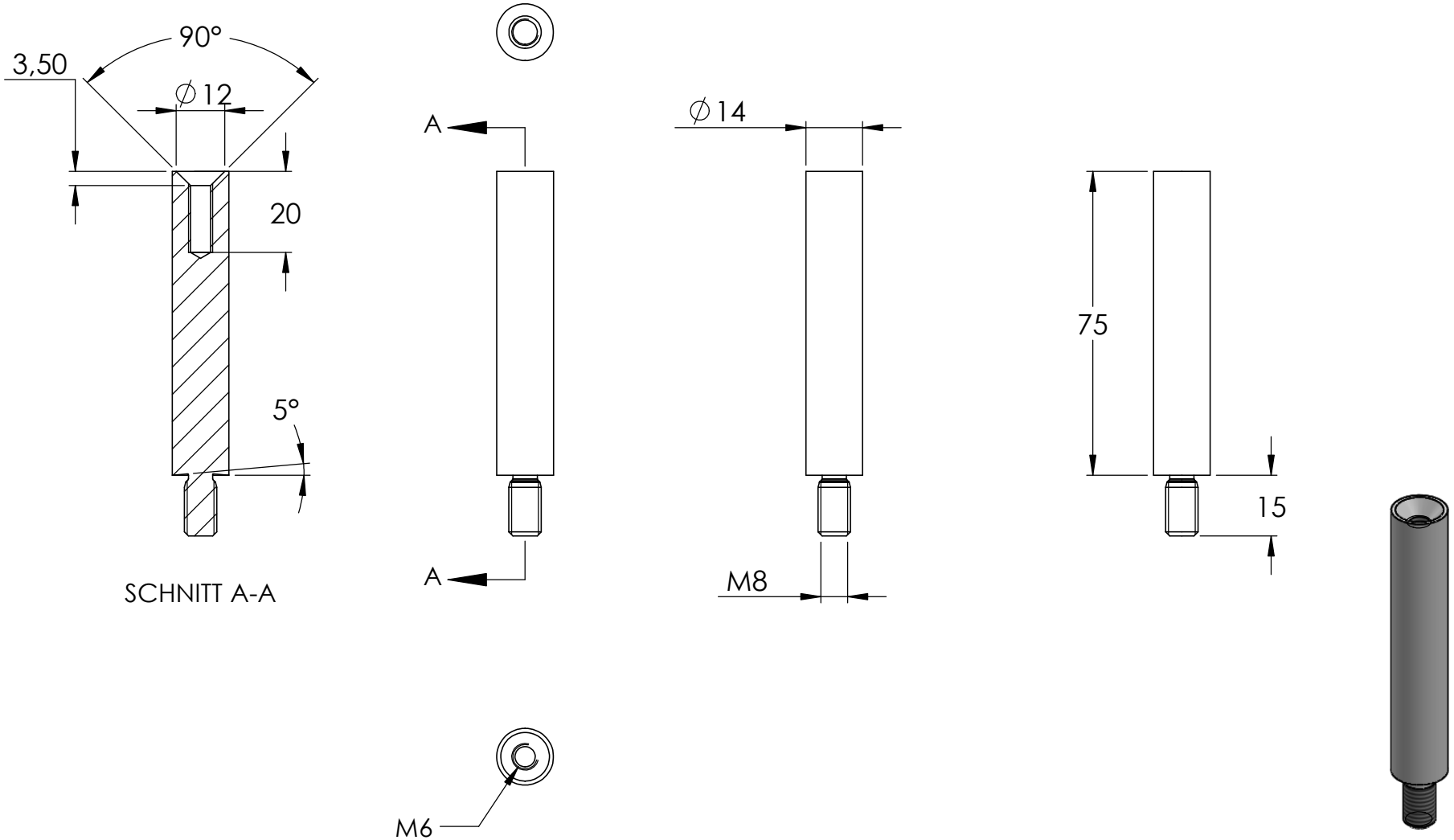
90°
3,50
∅12
20
5°
SCHNITT A-A
A
A
∅14
M8
75
15
M6

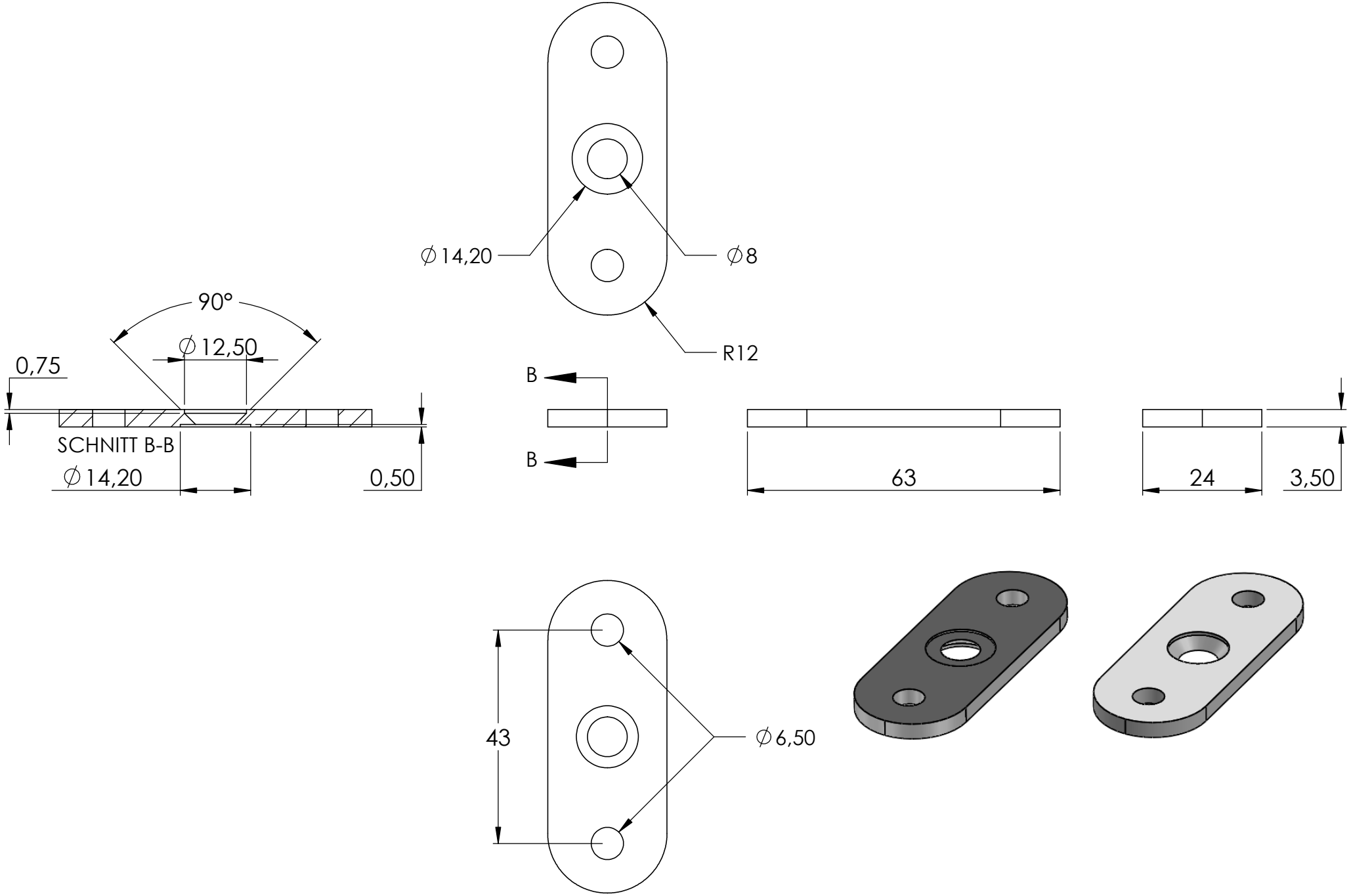
∅14,20
∅8
R12
90°
∅12,50
0,75
SCHNITT B-B
∅14,20
0,50
B
B
63
24
3,50
43
∅6,50

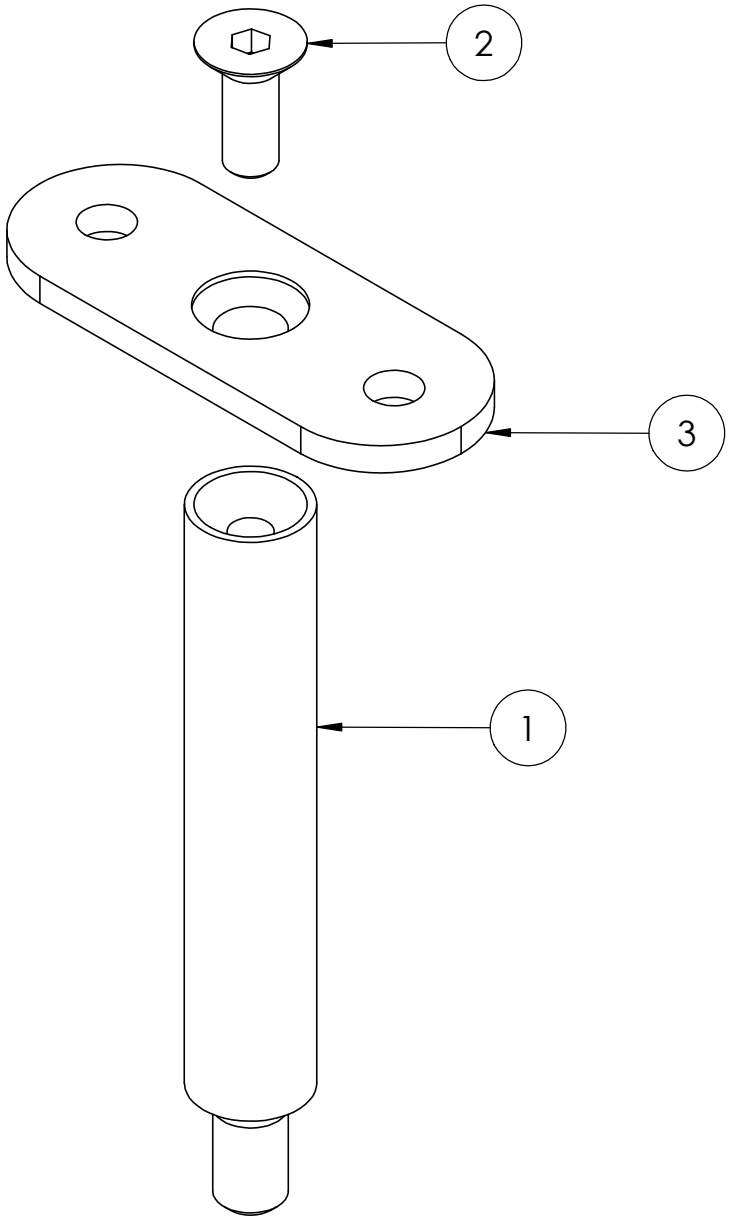
2
3
1