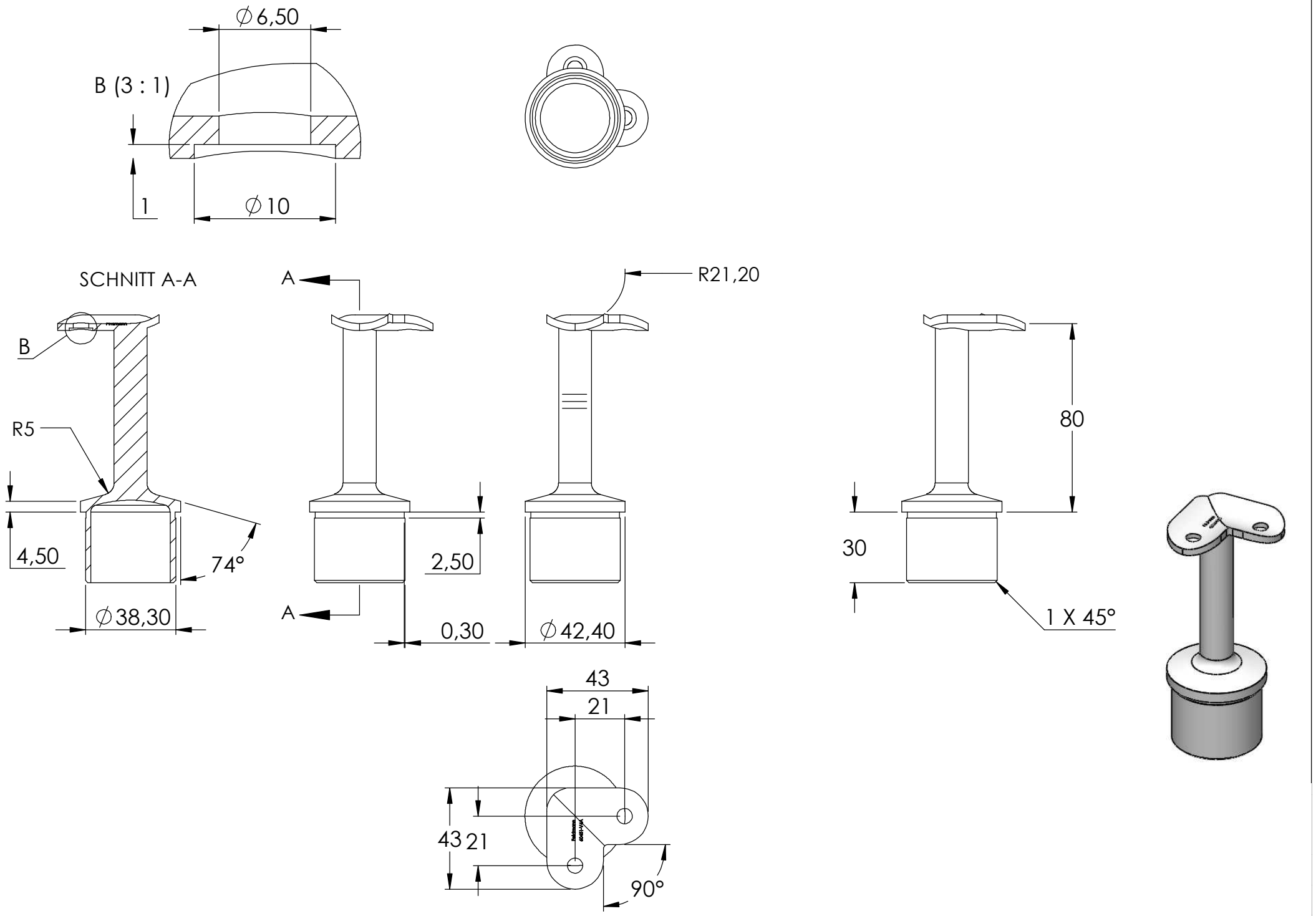
∅6,50
B (3 : 1)
1
∅10
SCHNITT A-A
A
R21,20
B
R5
4,50
74°
∅38,30
2,50
A
0,30
∅42,40
80
30
1 X 45°
43
21
43
21
90°