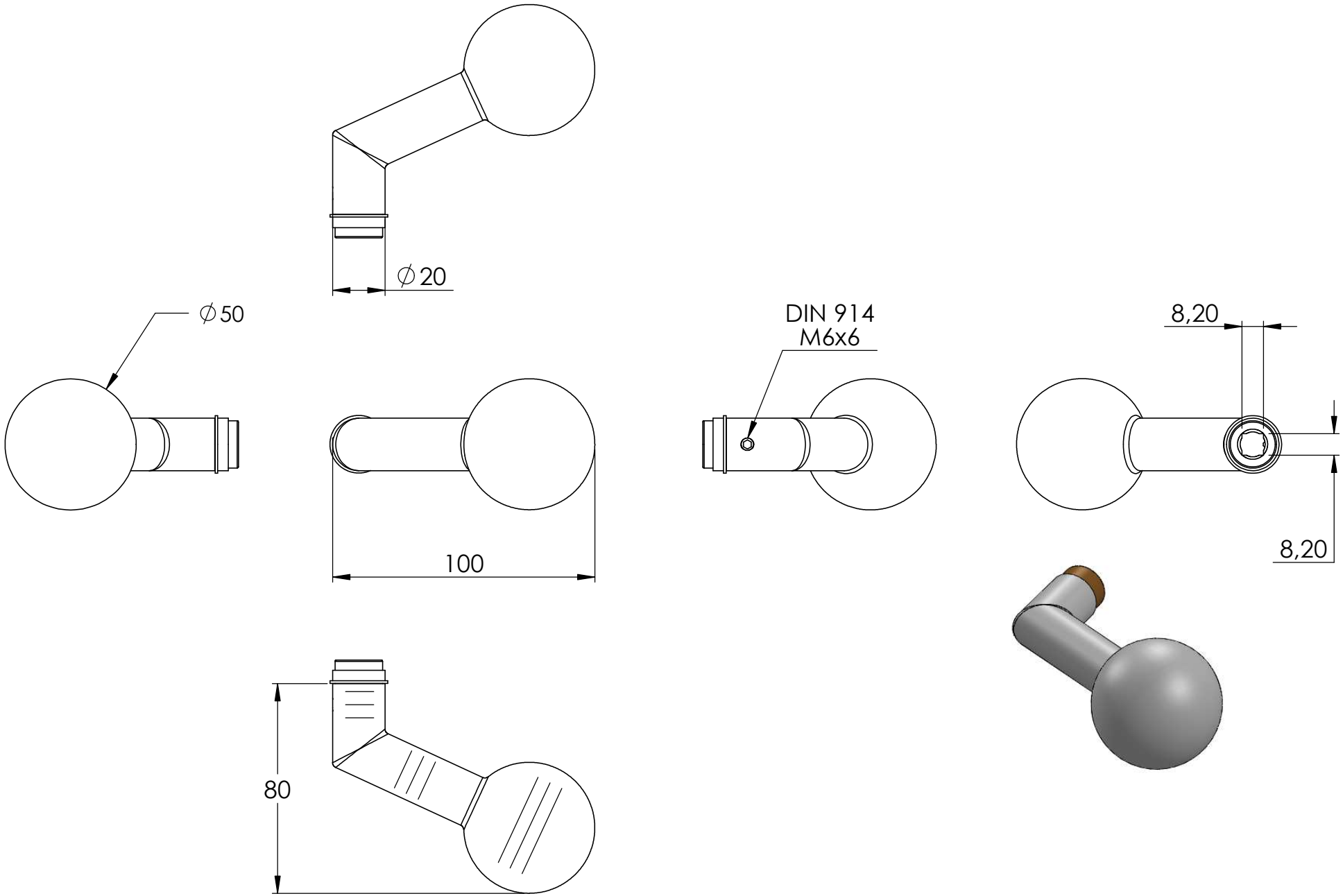
∅20
∅50
DIN 914
M6x6
8,20
8,20
100
80

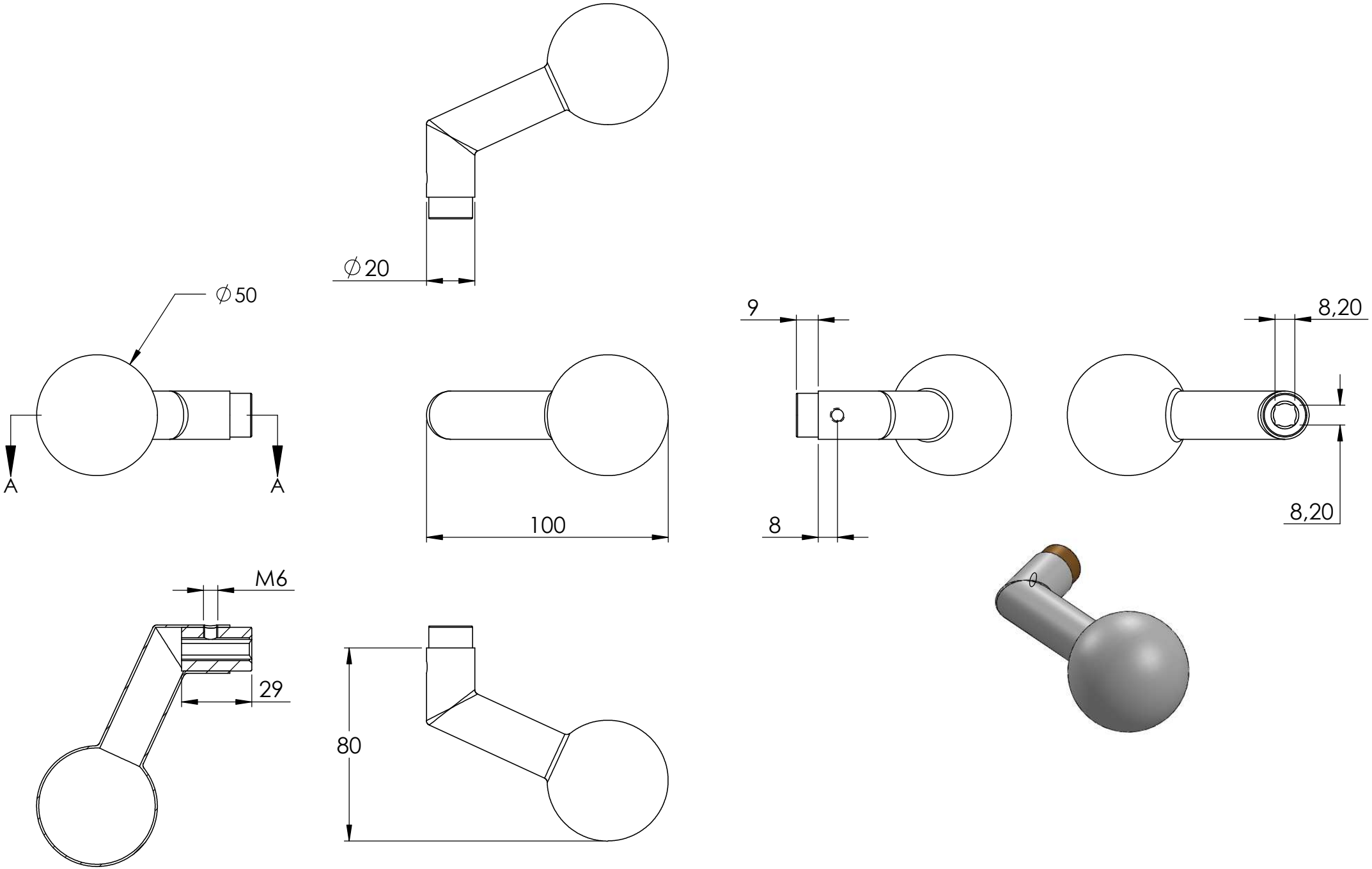

SCHNITT A-A

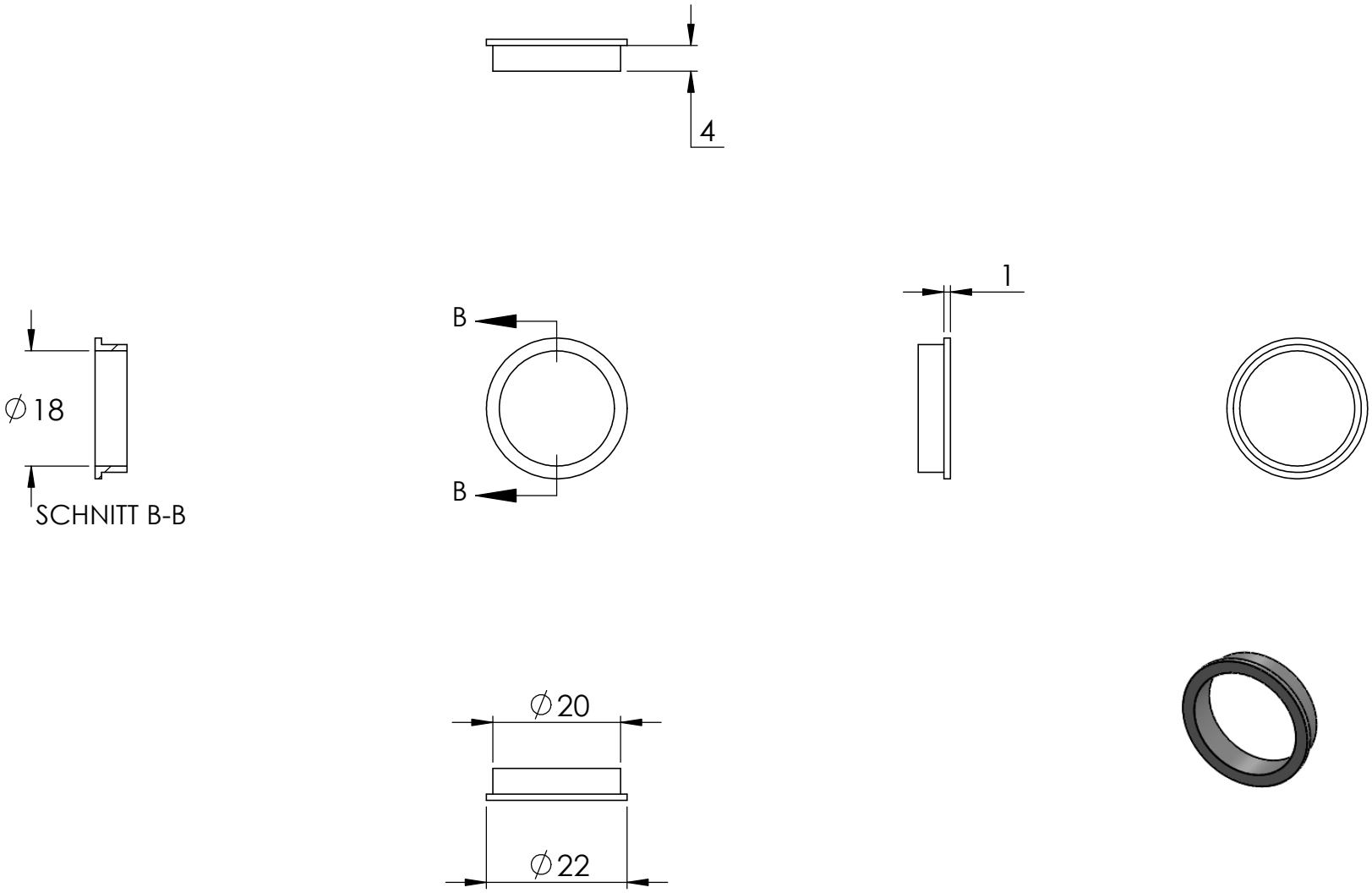
4
1
B
B
∅18
SCHNITT B-B
∅20
∅22

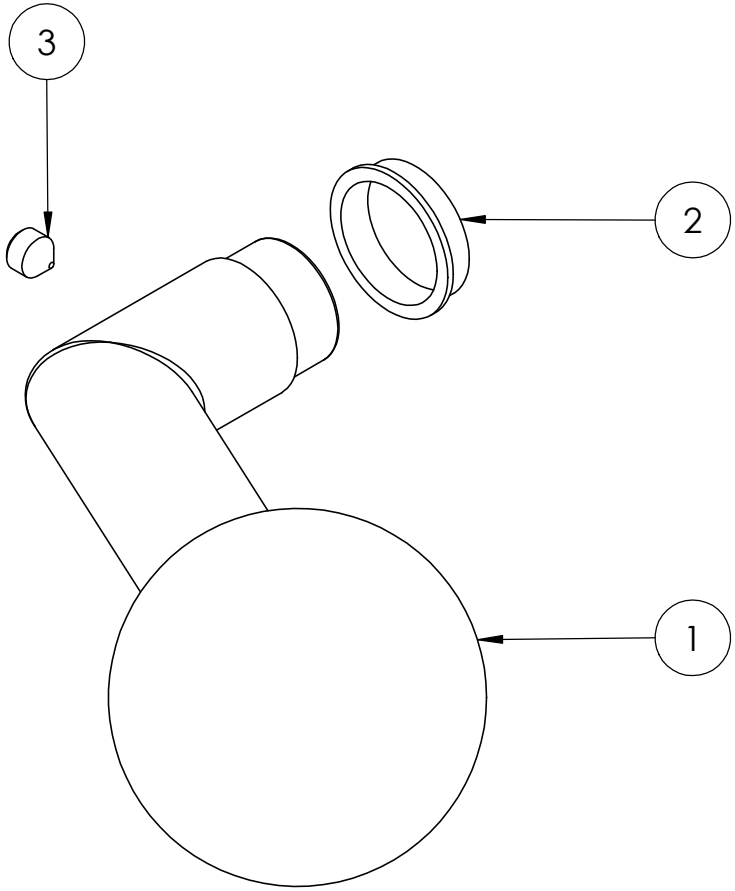
3
2
1