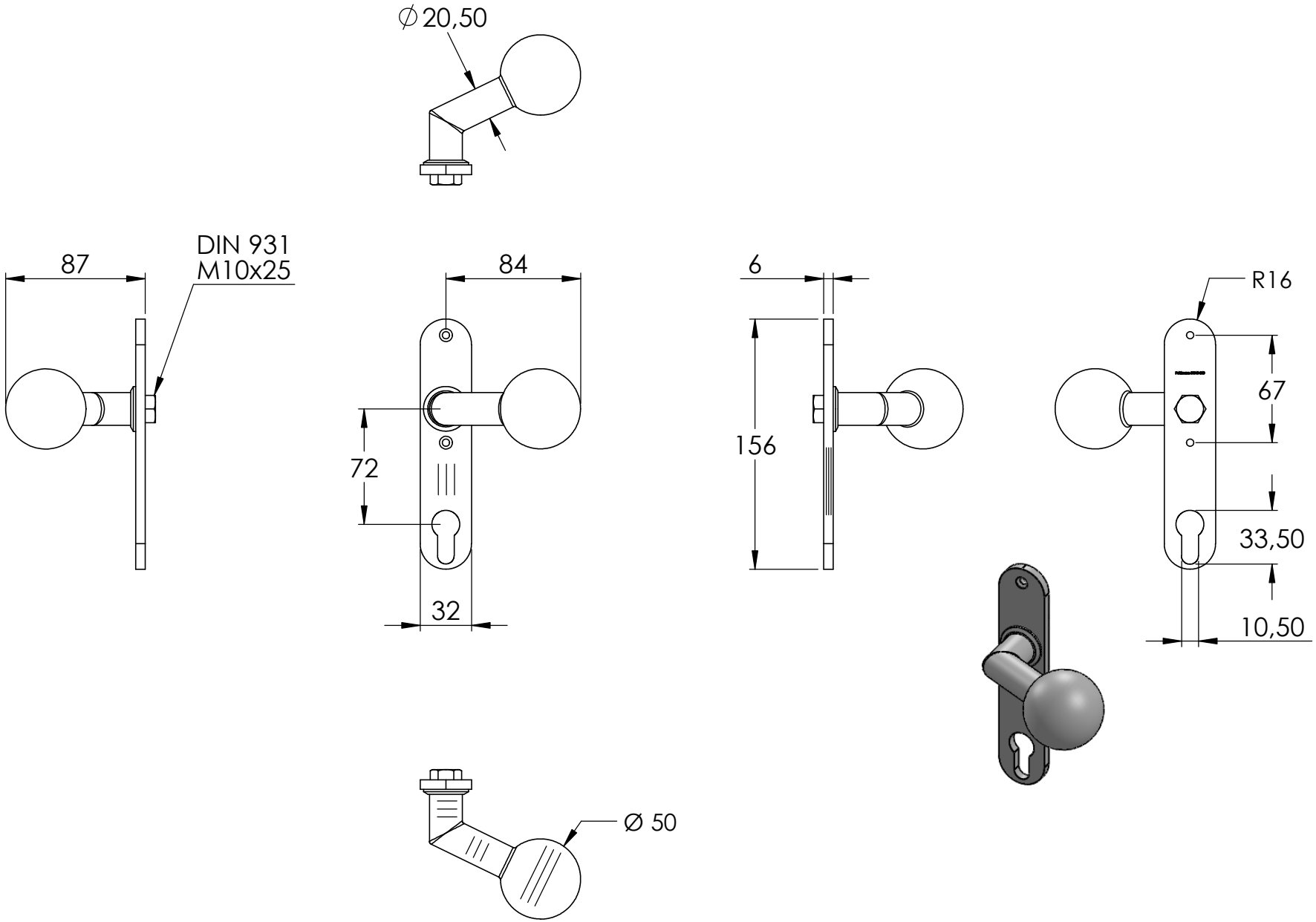
∅20,50
87
DIN 931
M10x25
84
6
R16
67
156
72
33,50
32
10,50
Ø 50

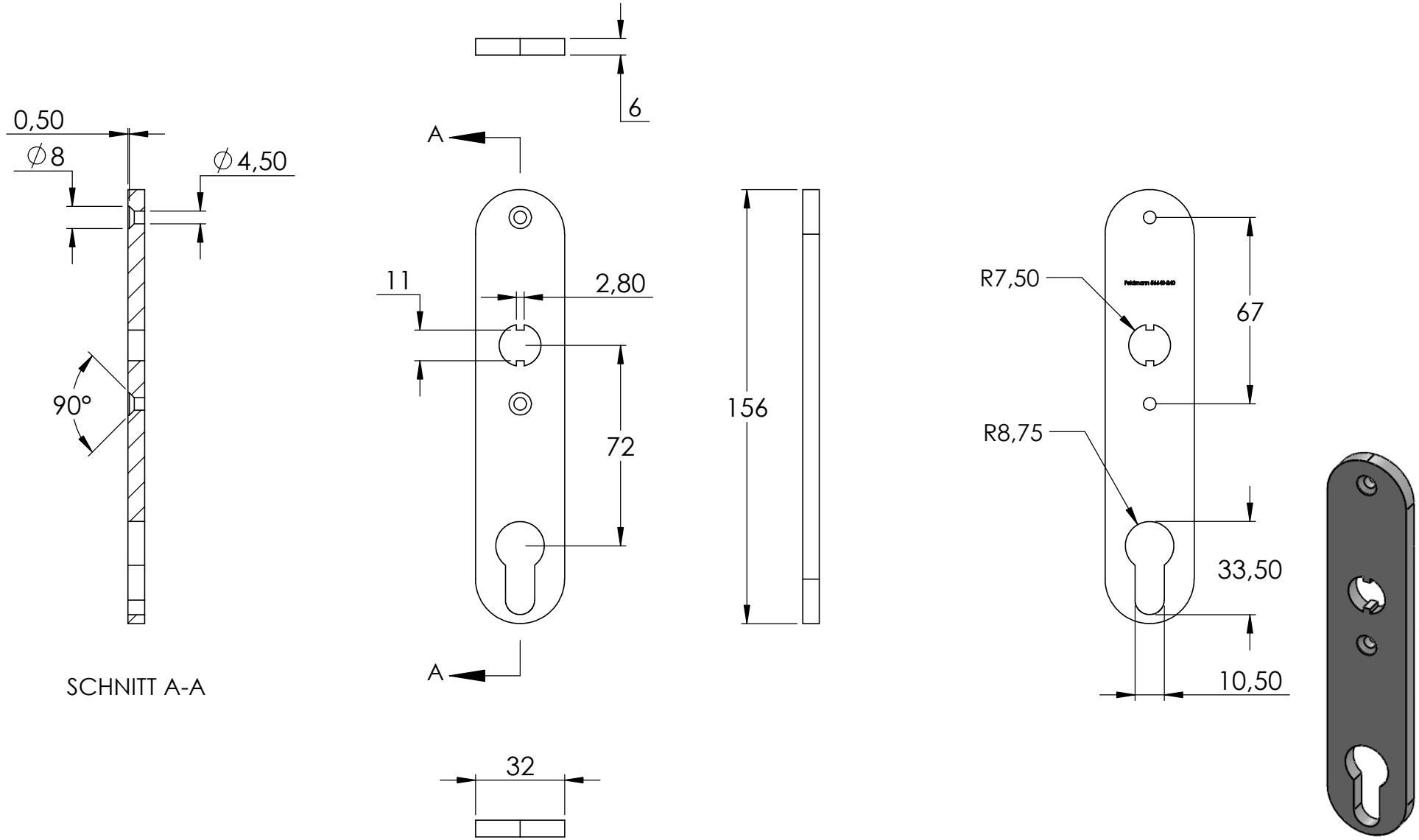
0,50
∅8
∅4,50
90°
SCHNITT A-A
6
A
A
11
2,80
72
156
32
R7,50
R8,75
67
33,50
10,50

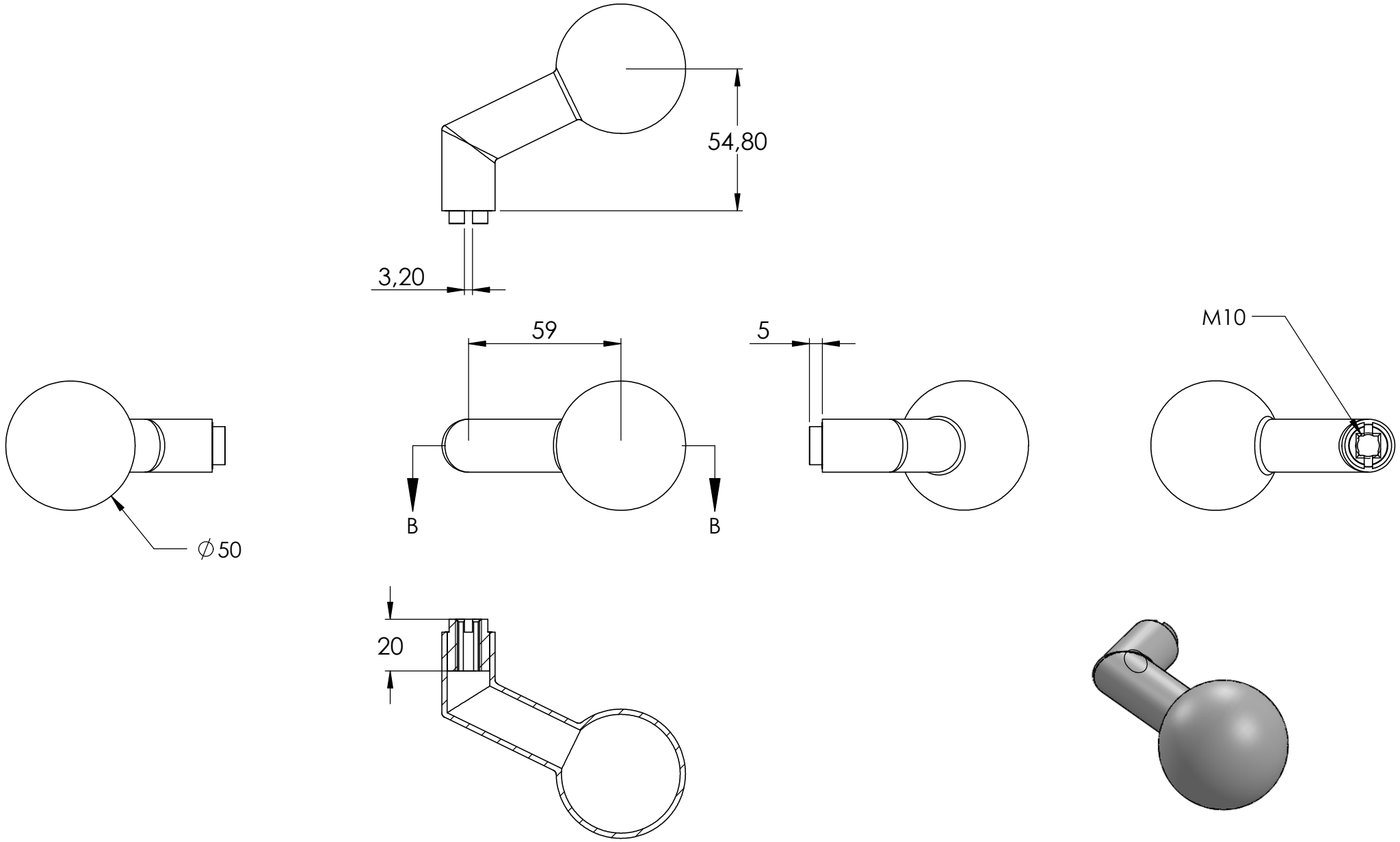

SCHNITT B-B

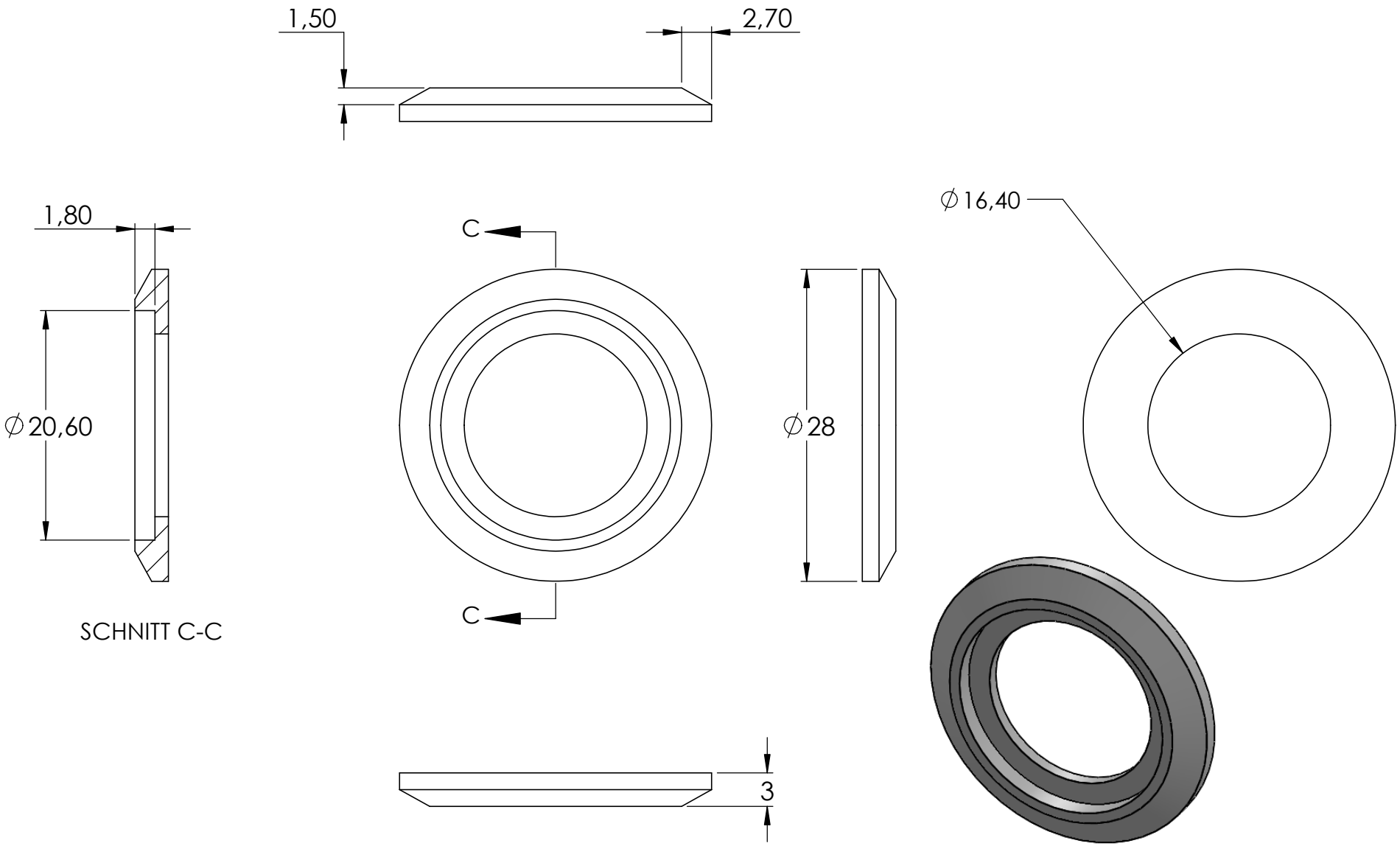
1,50
2,70
1,80
∅20,60
SCHNITT C-C
C
C
∅28
∅16,40
3
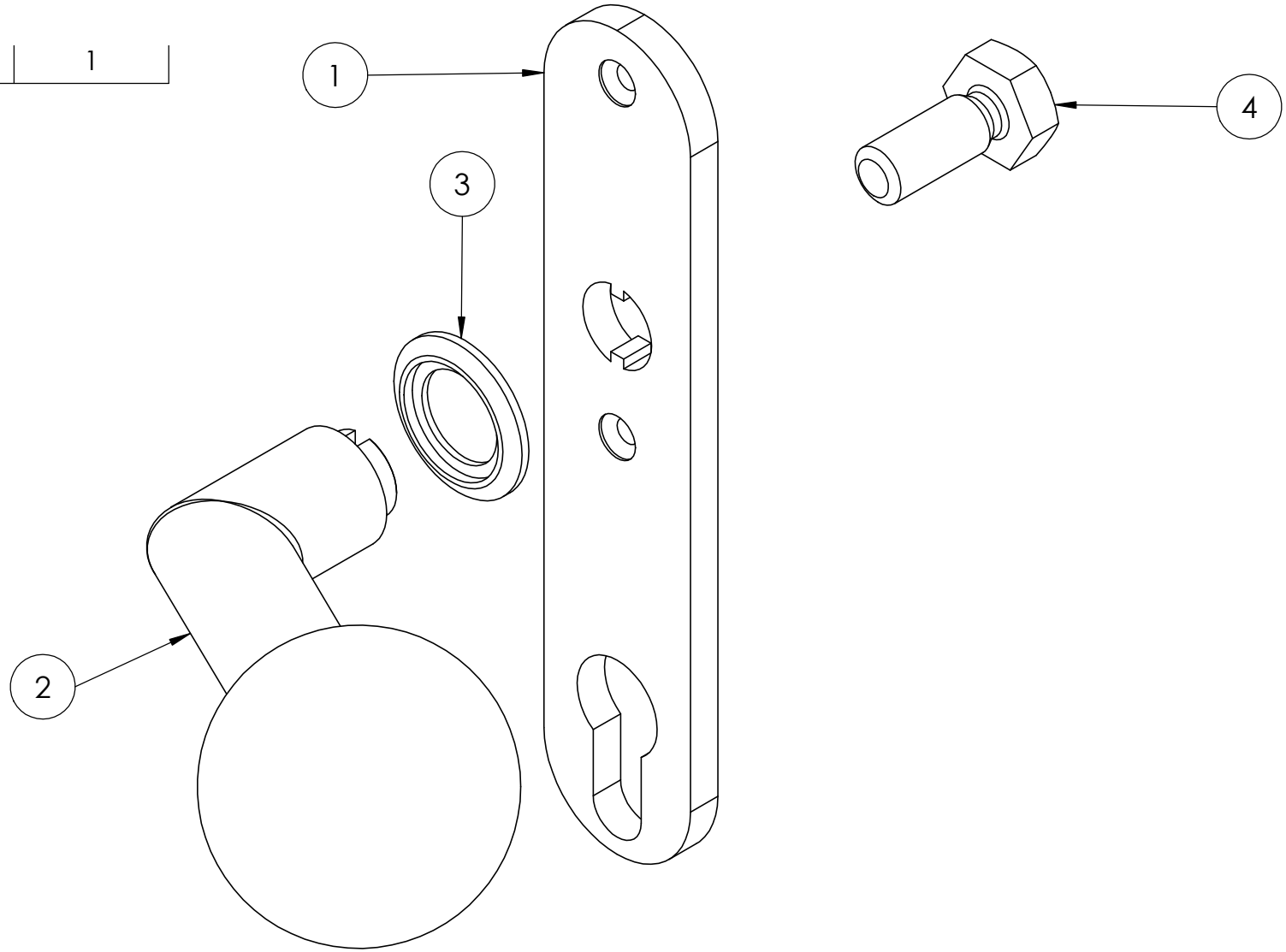
4	DIN 931 M10x25	1