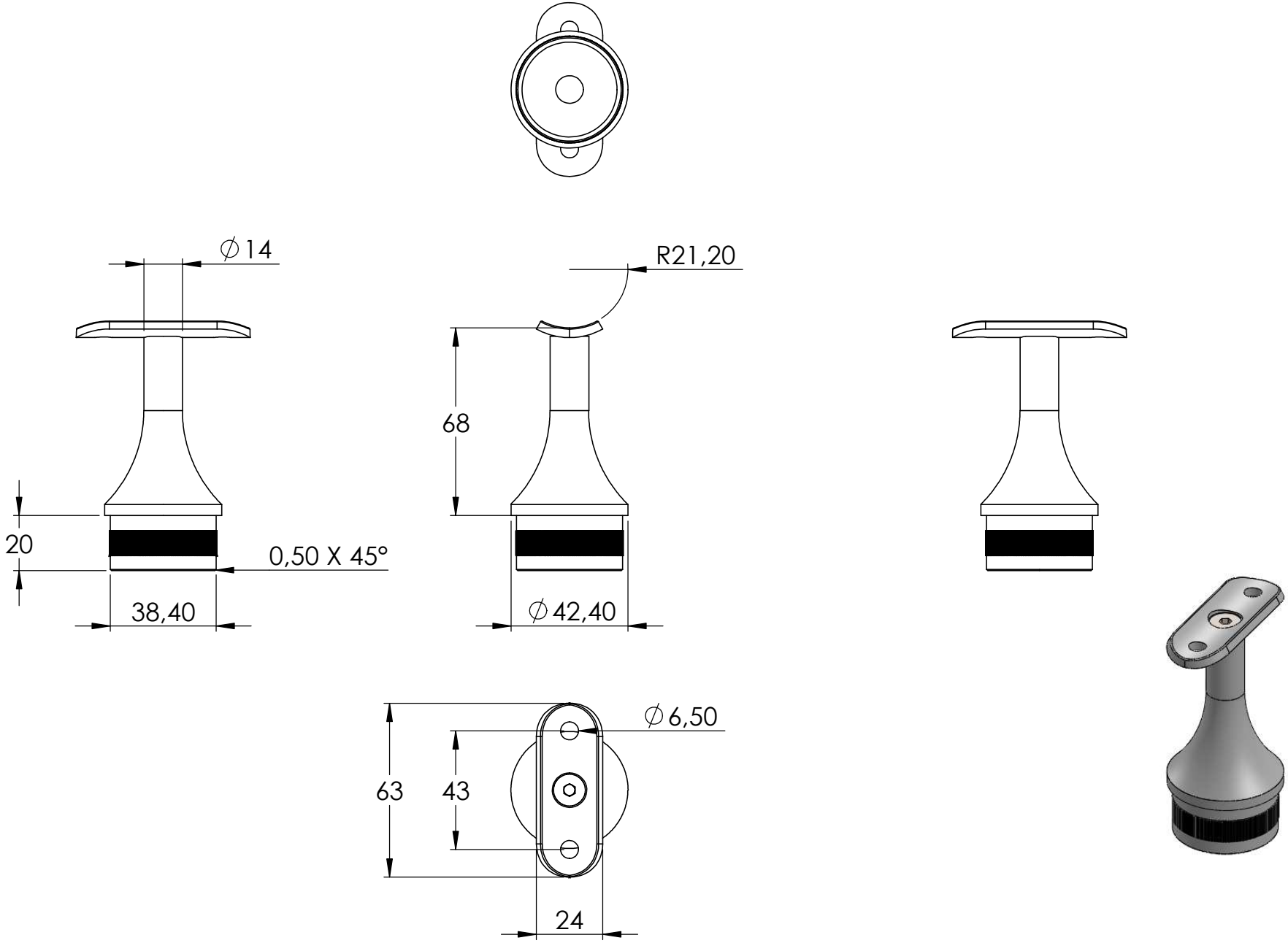
∅14
R21,20
68
20
0,50 X 45°
38,40
∅42,40
∅6,50
63
43
24

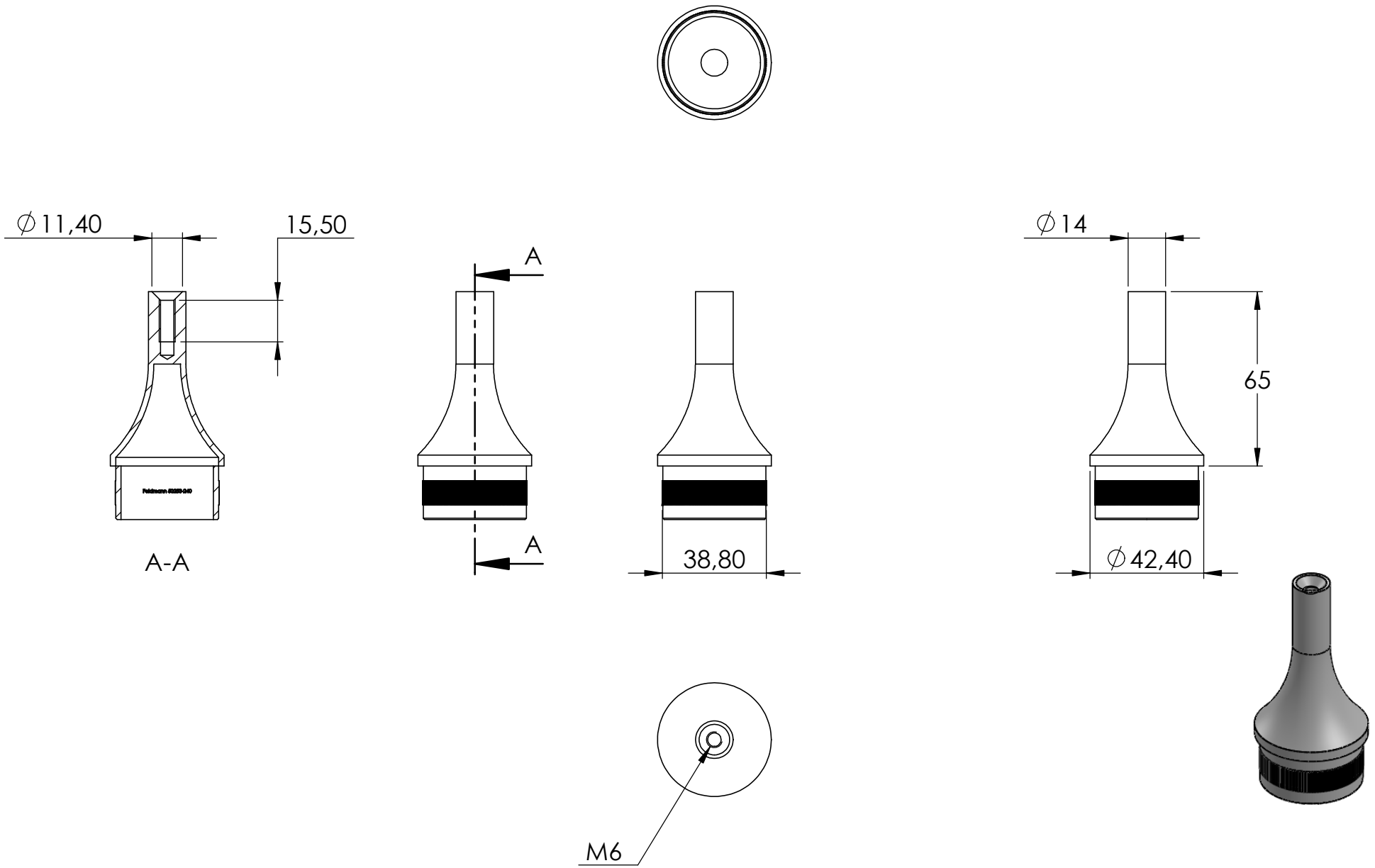
∅11,40
15,50
A
A
A-A
38,80
∅14
65
∅42,40
M6

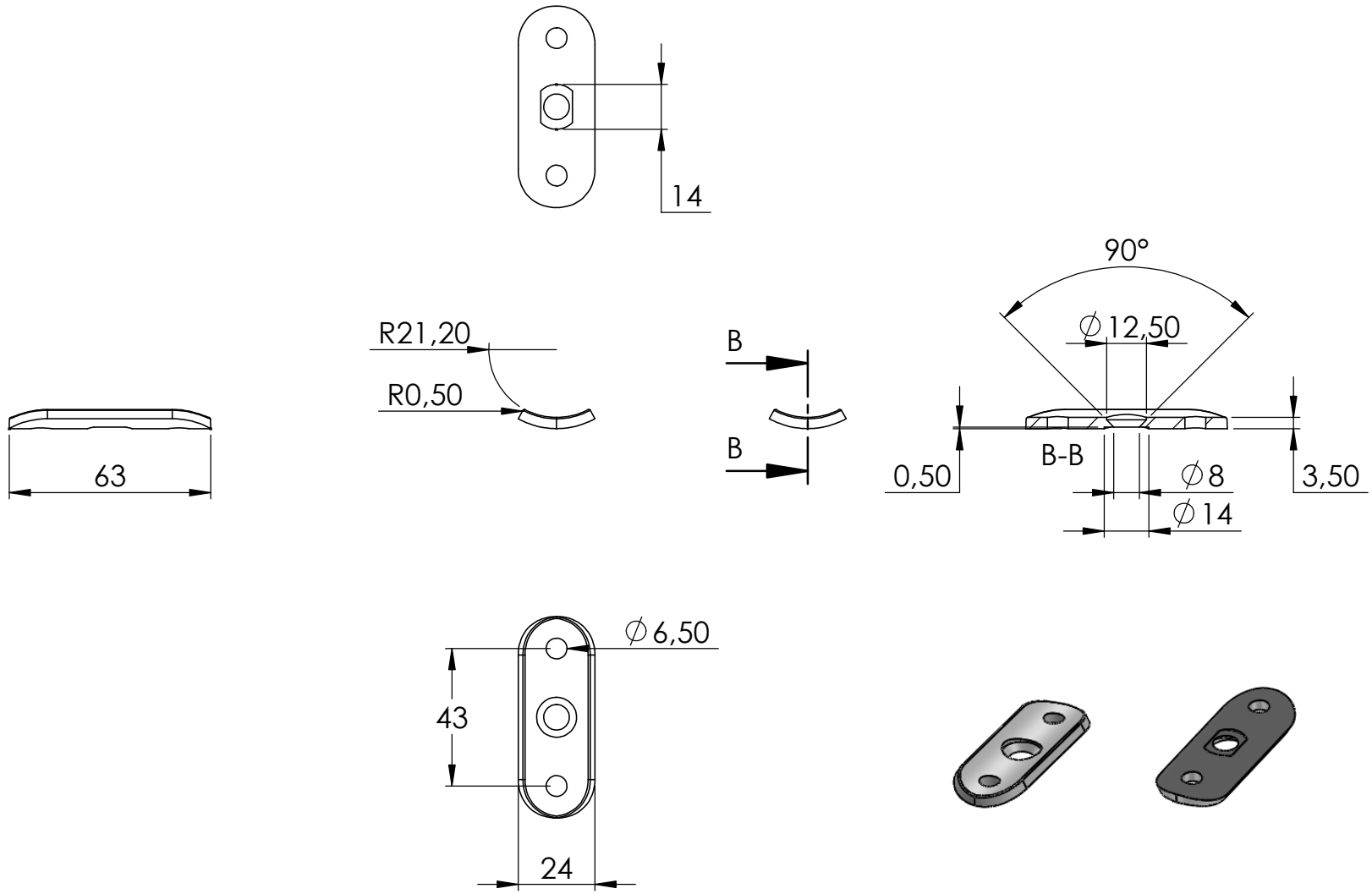
14
90°
∅12,50
R21,20
R0,50
B
B
63
0,50
B-B
∅8
3,50
∅14
∅6,50
43
24

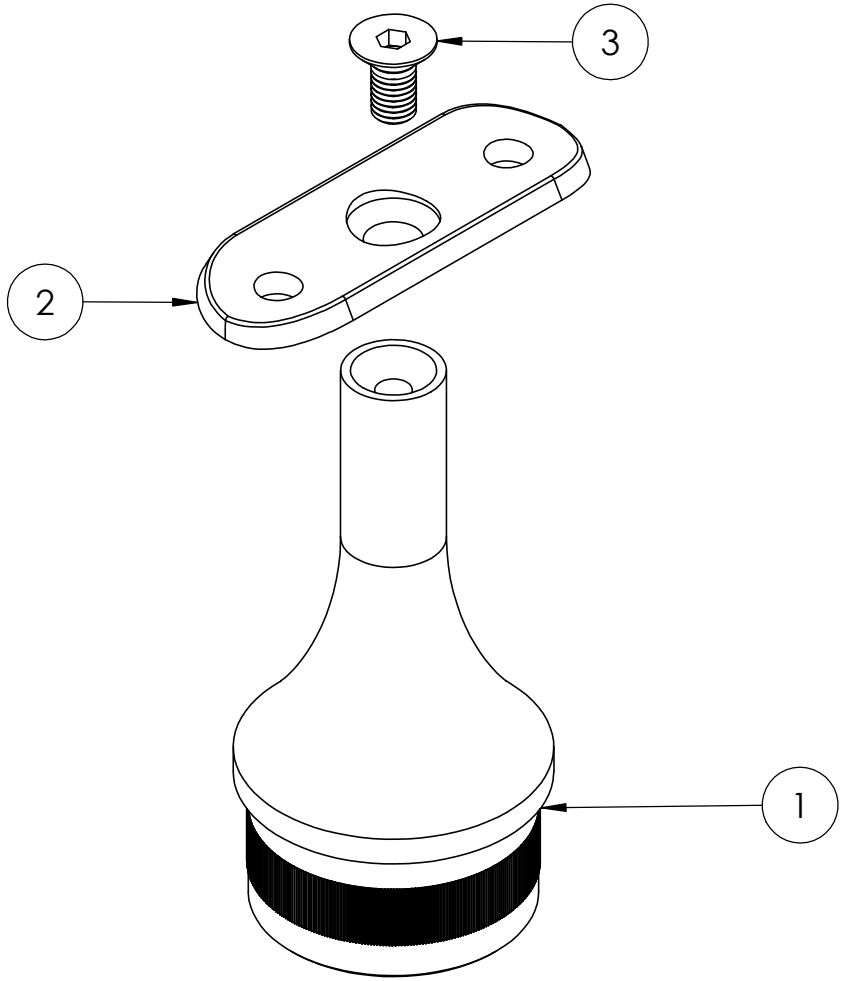
3
2
1