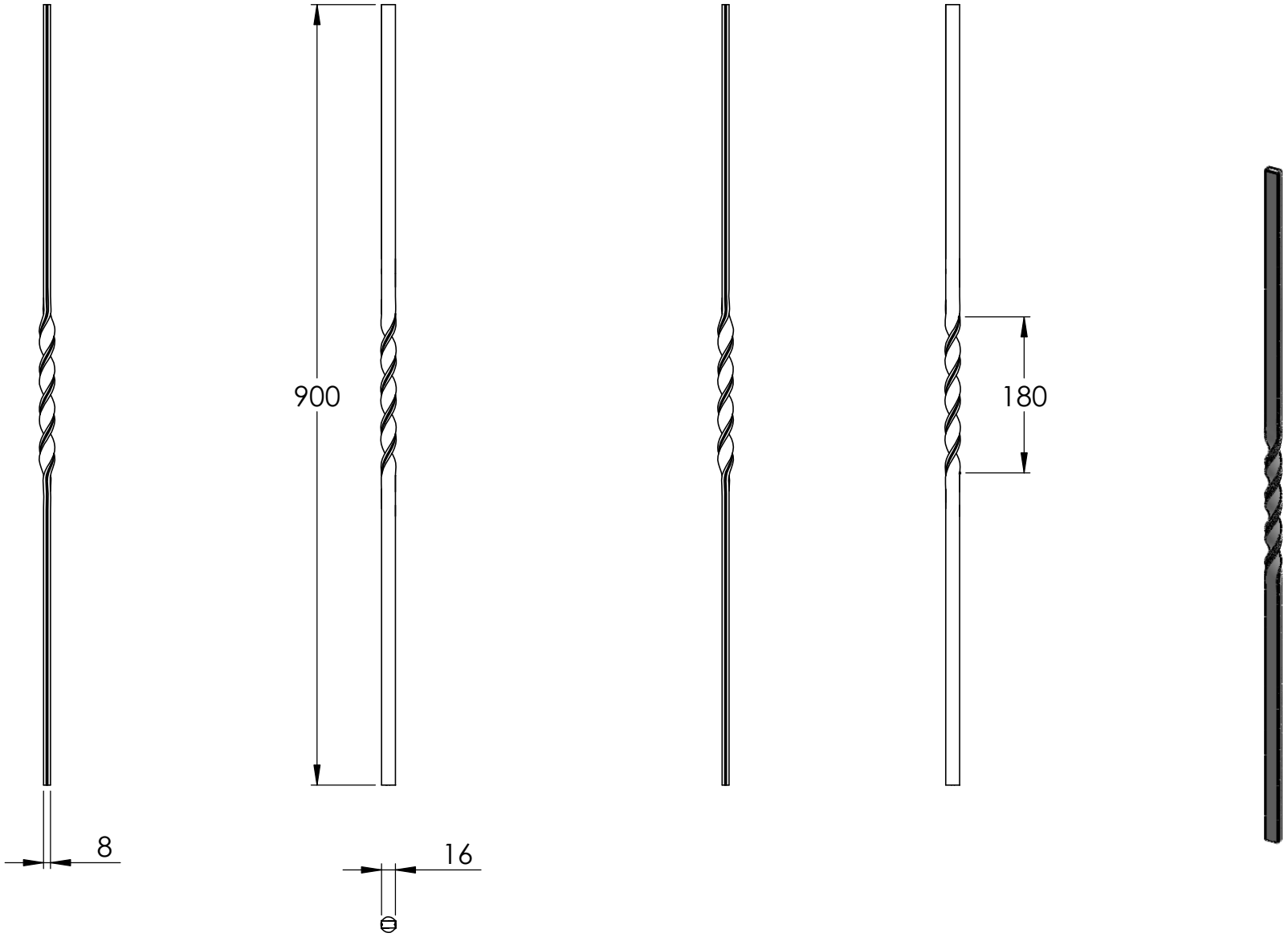
900
180
8
16