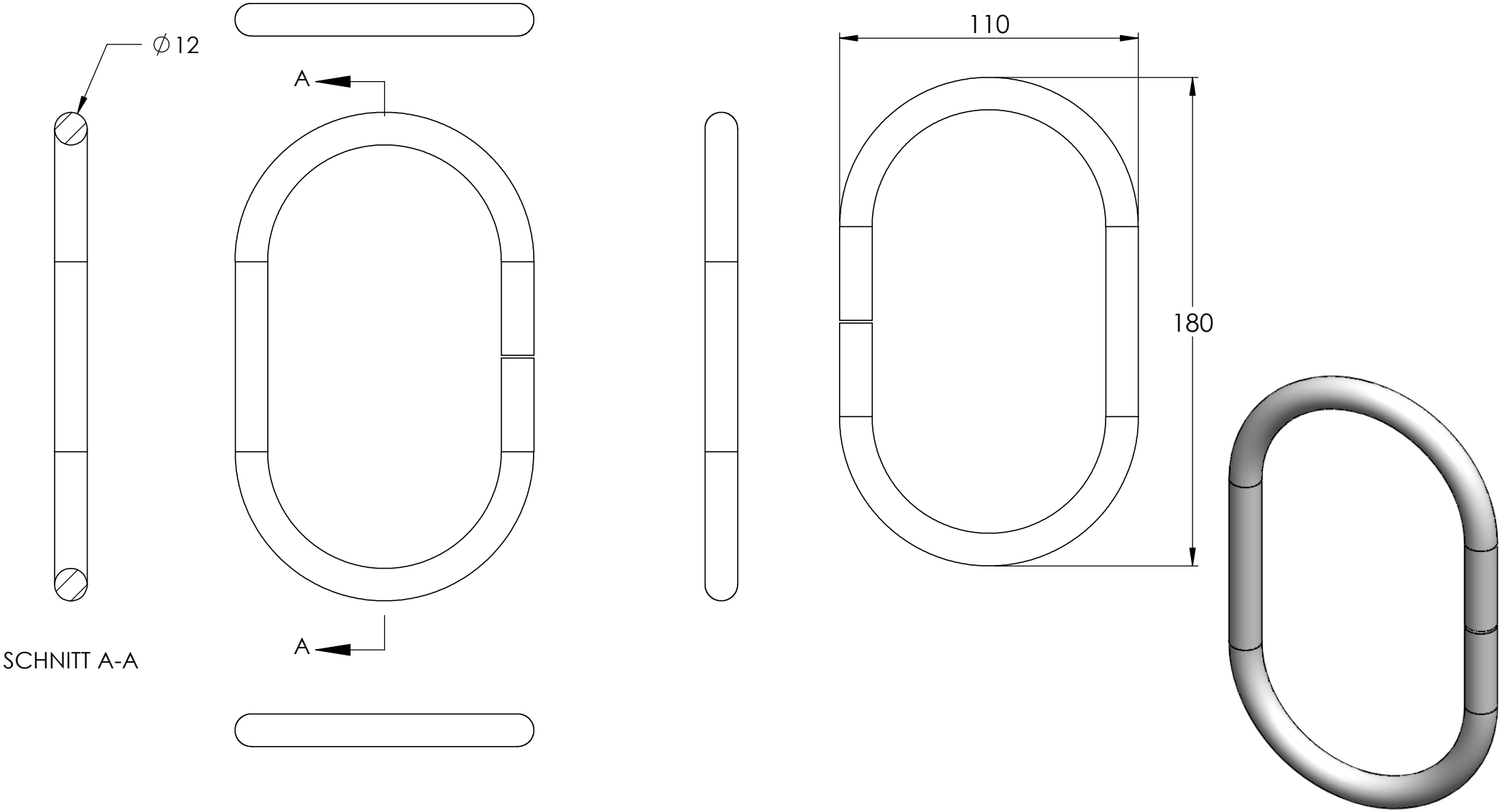
∅12
A
A
SCHNITT A-A
110
180