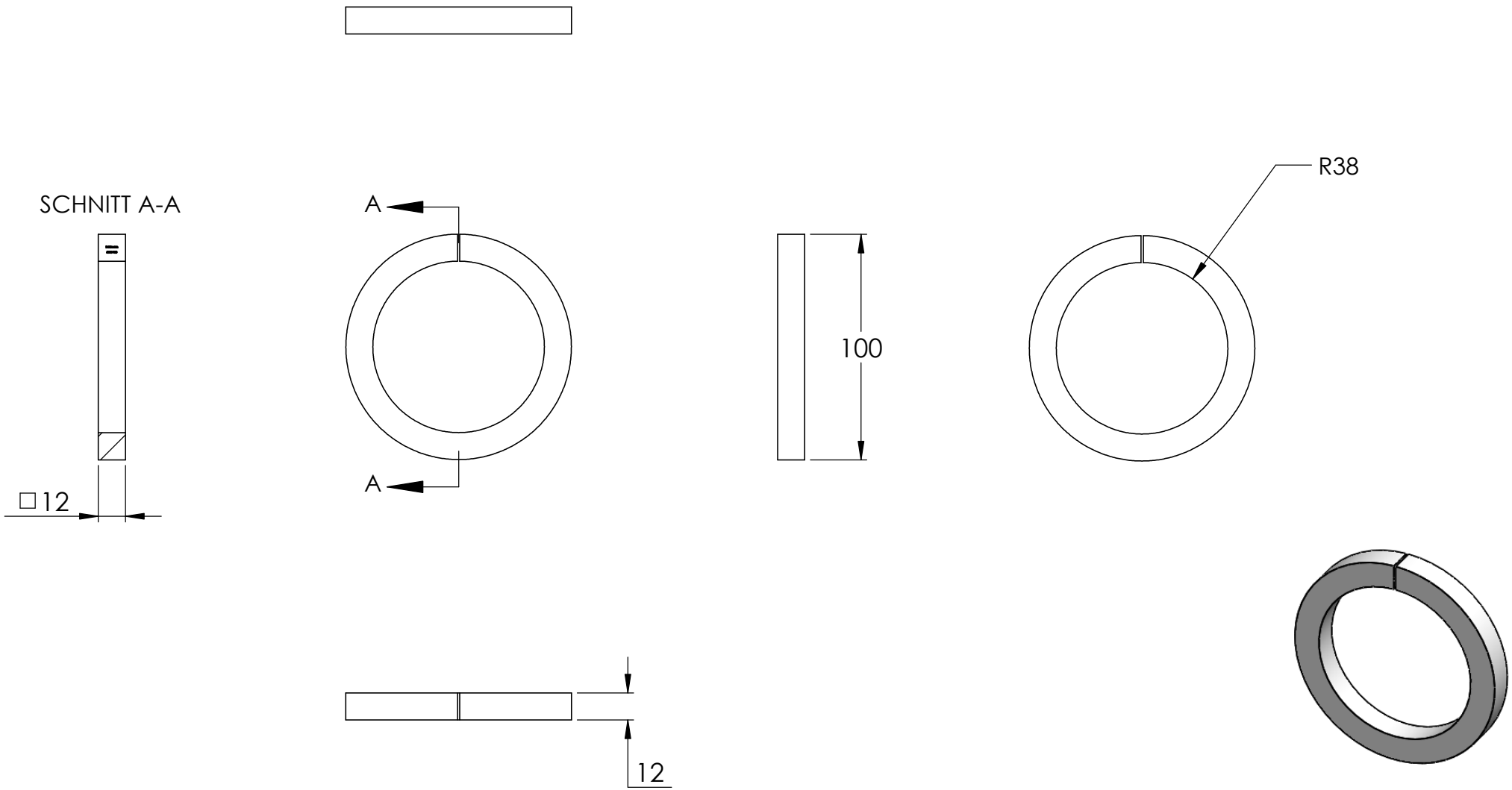
SCHNITT A-A
□12
A
A
100
R38
12