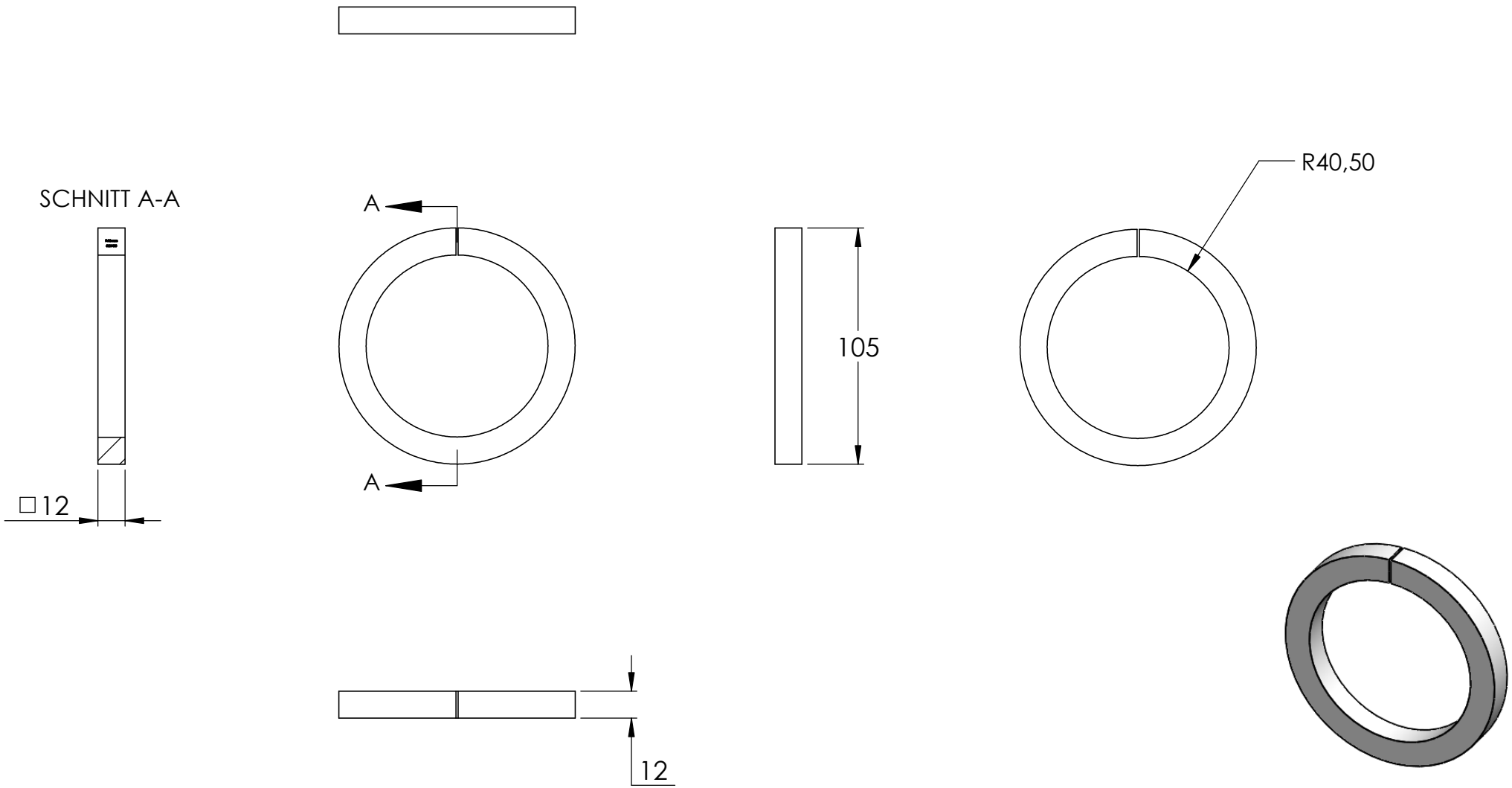
SCHNITT A-A
□12
A
A
105
R40,50
12