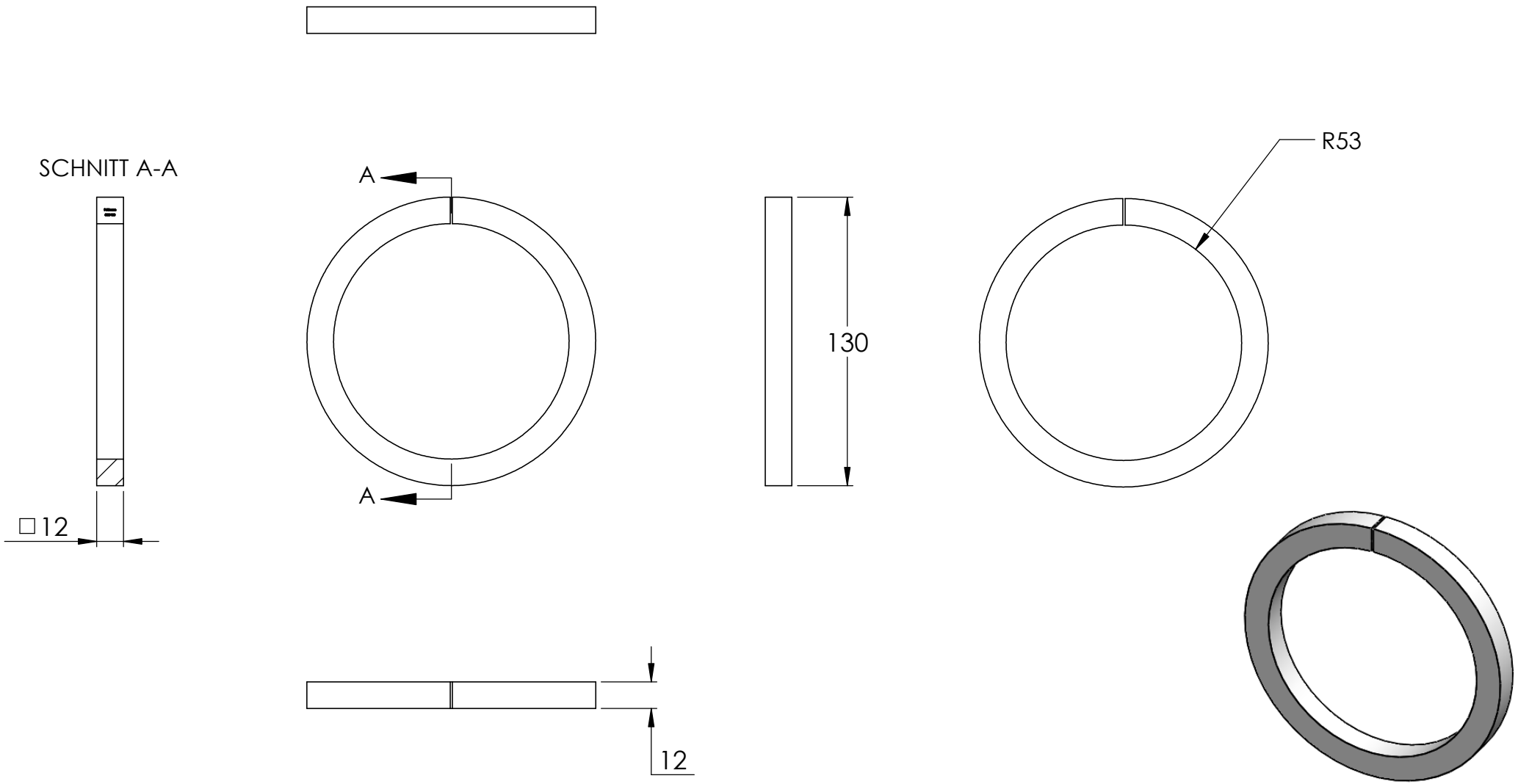
SCHNITT A-A
A
A
130
R53
□12
12