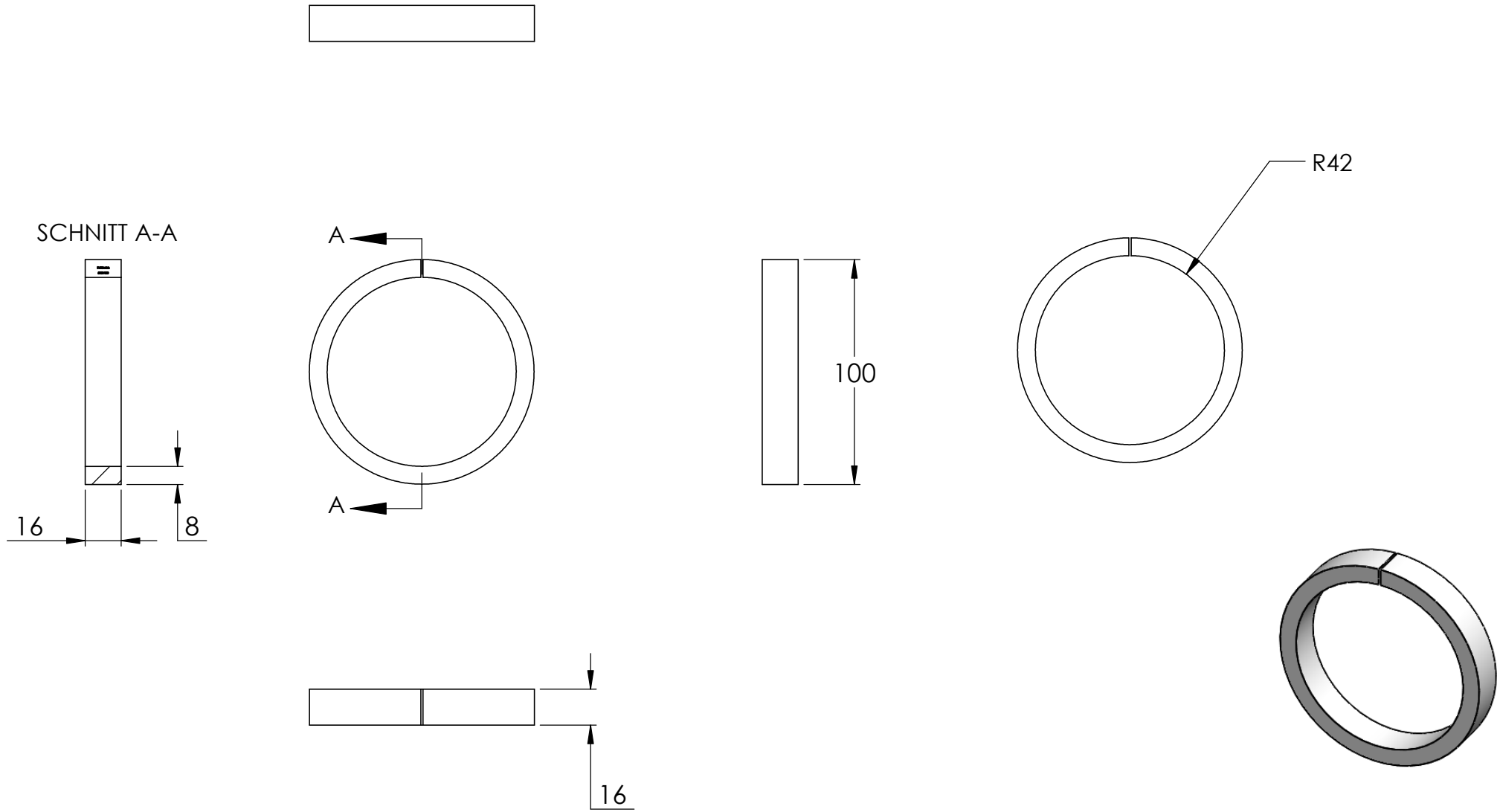
SCHNITT A-A
A
A
100
R42
16
8
16