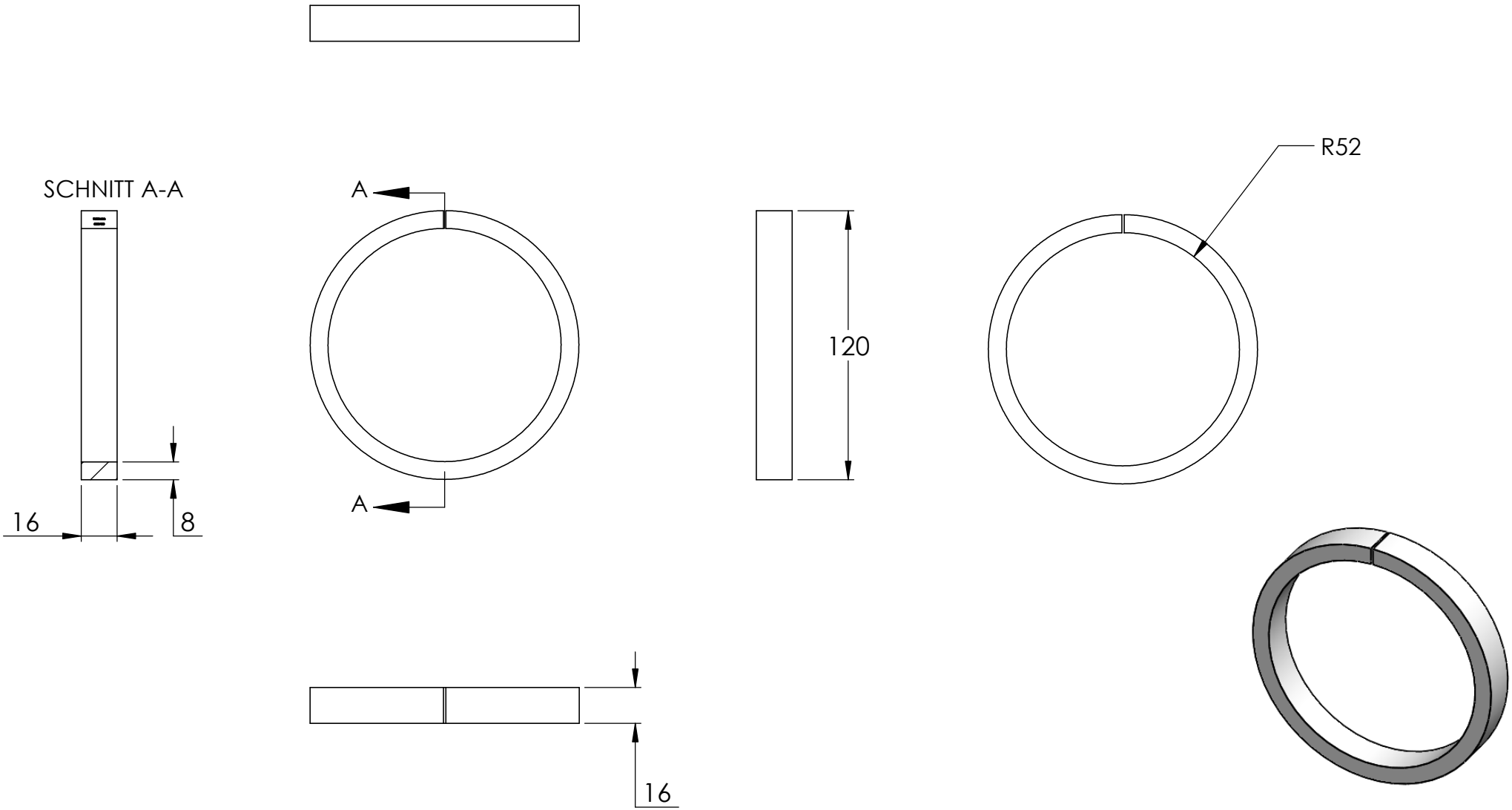
SCHNITT A-A
A
A
120
R52
16
8
16