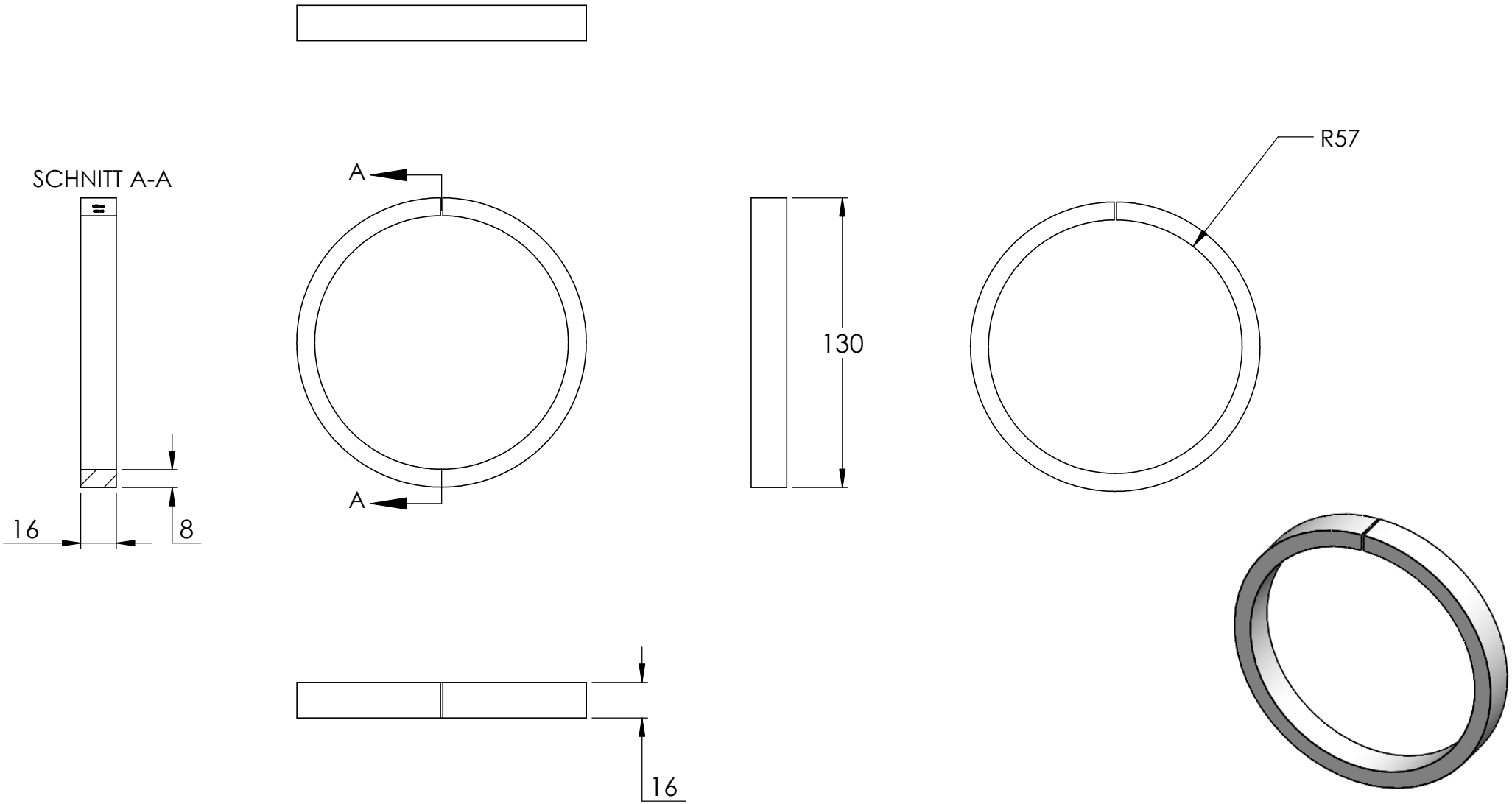
SCHNITT A-A
A
A
130
R57
16
8
16