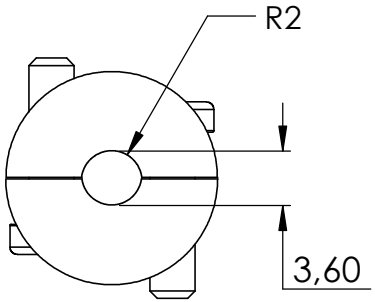

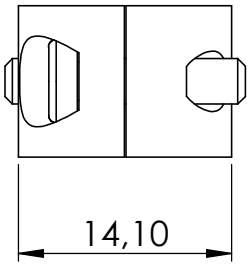

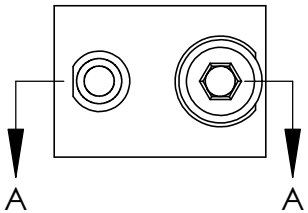

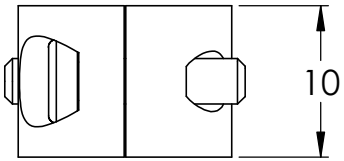

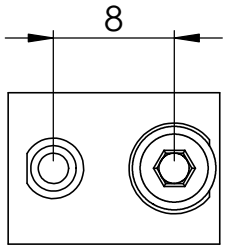

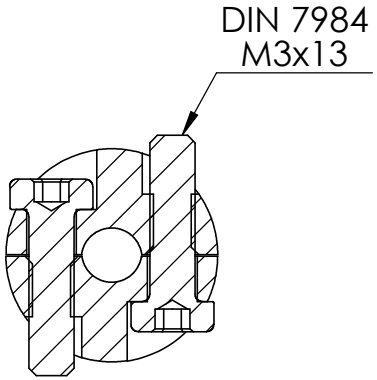
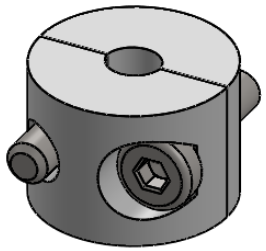
SCHNITT A-A