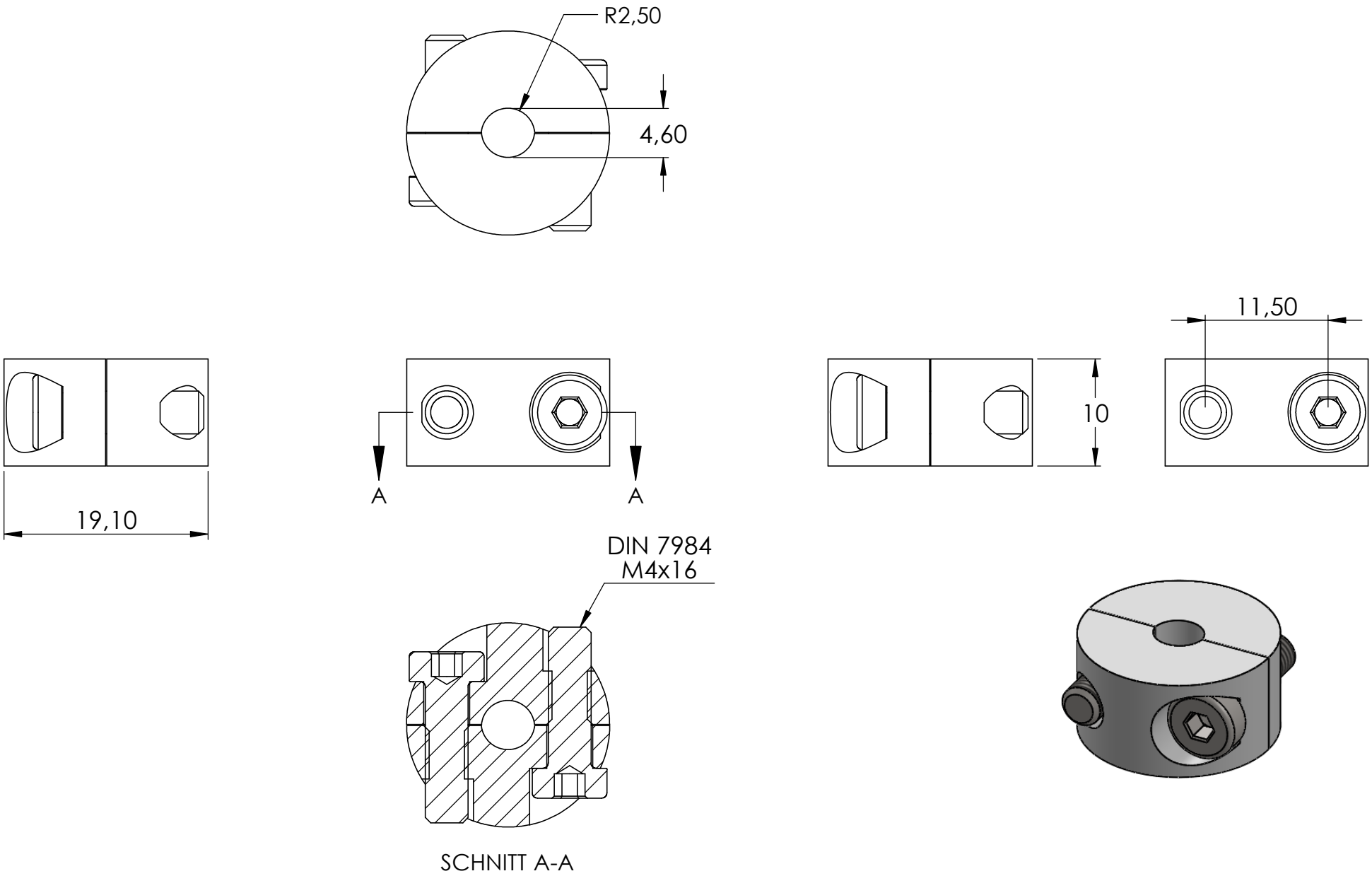
R2,50
4,60
11,50
10
19,10
A
A
DIN 7984
M4x16
SCHNITT A-A