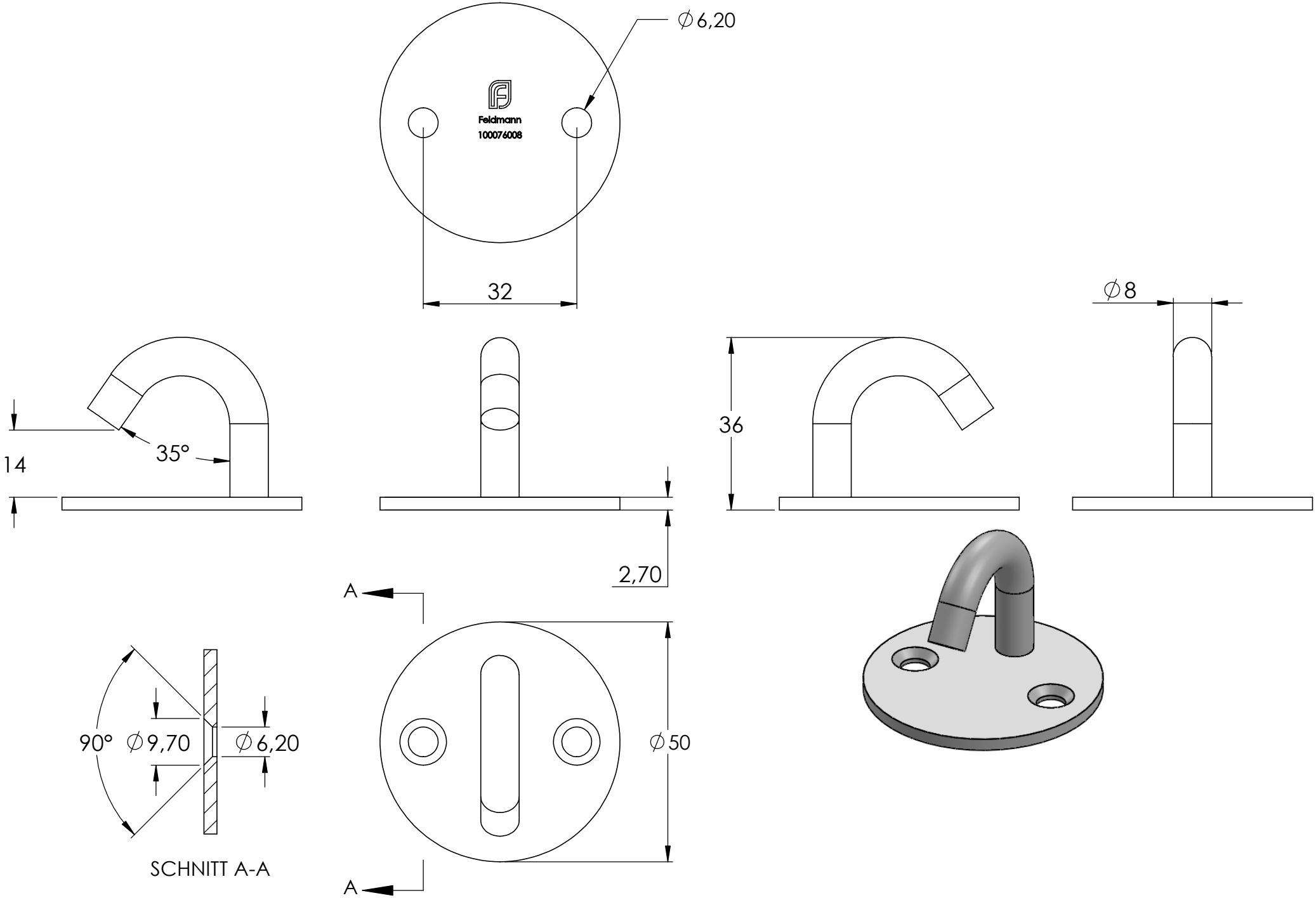
∅6,20
Feldmann
100076008
32
∅8
36
14
35°
2,70
A
A
90°
∅9,70
∅6,20
∅50
SCHNITT A-A