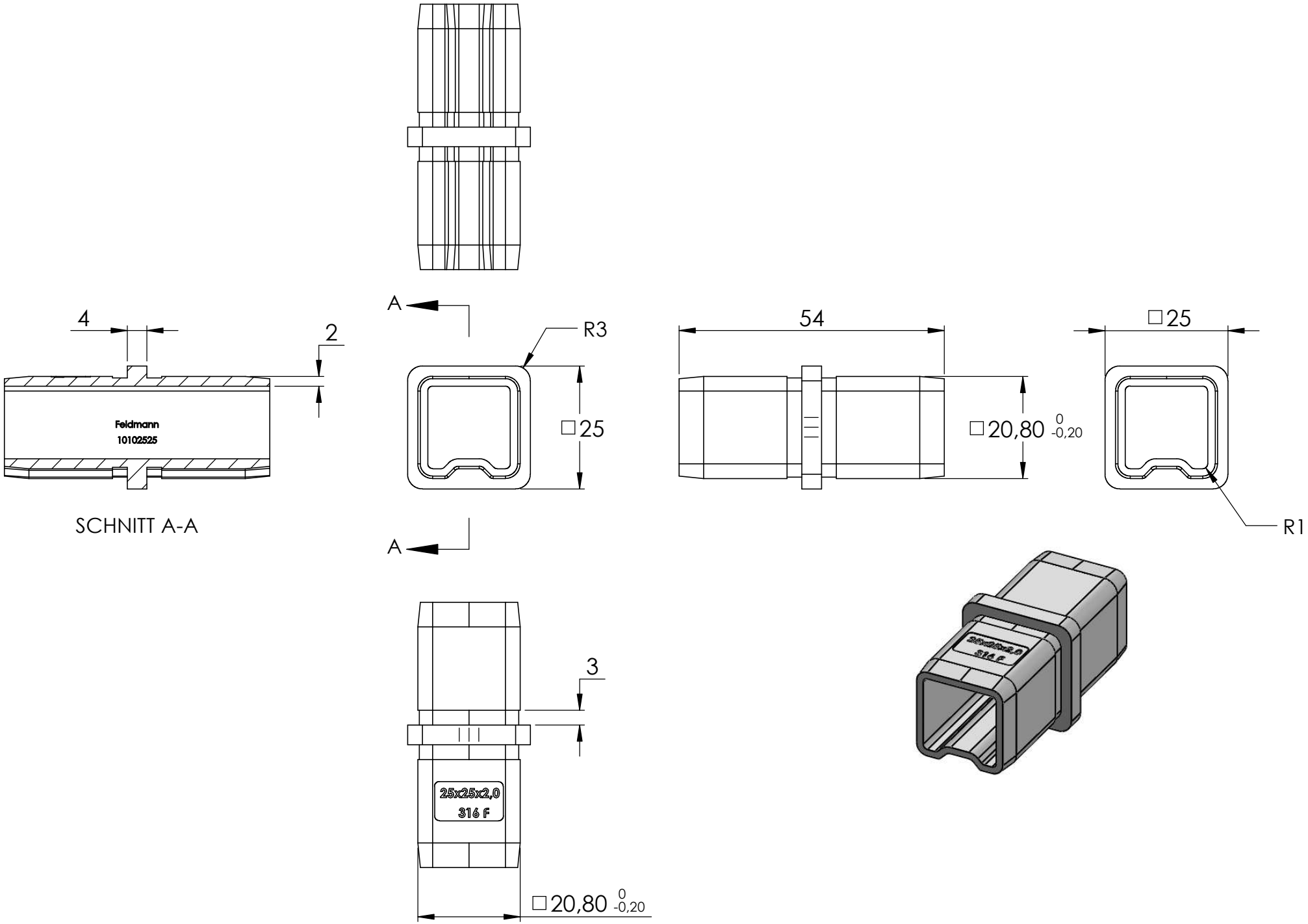
4
2
Feldmann
10102525
SCHNITT A-A
A
A
R3
□25
54
□20,80 0 -0,20
□25
R1
3
25x25x2,0
316 F
□20,80 0 -0,20