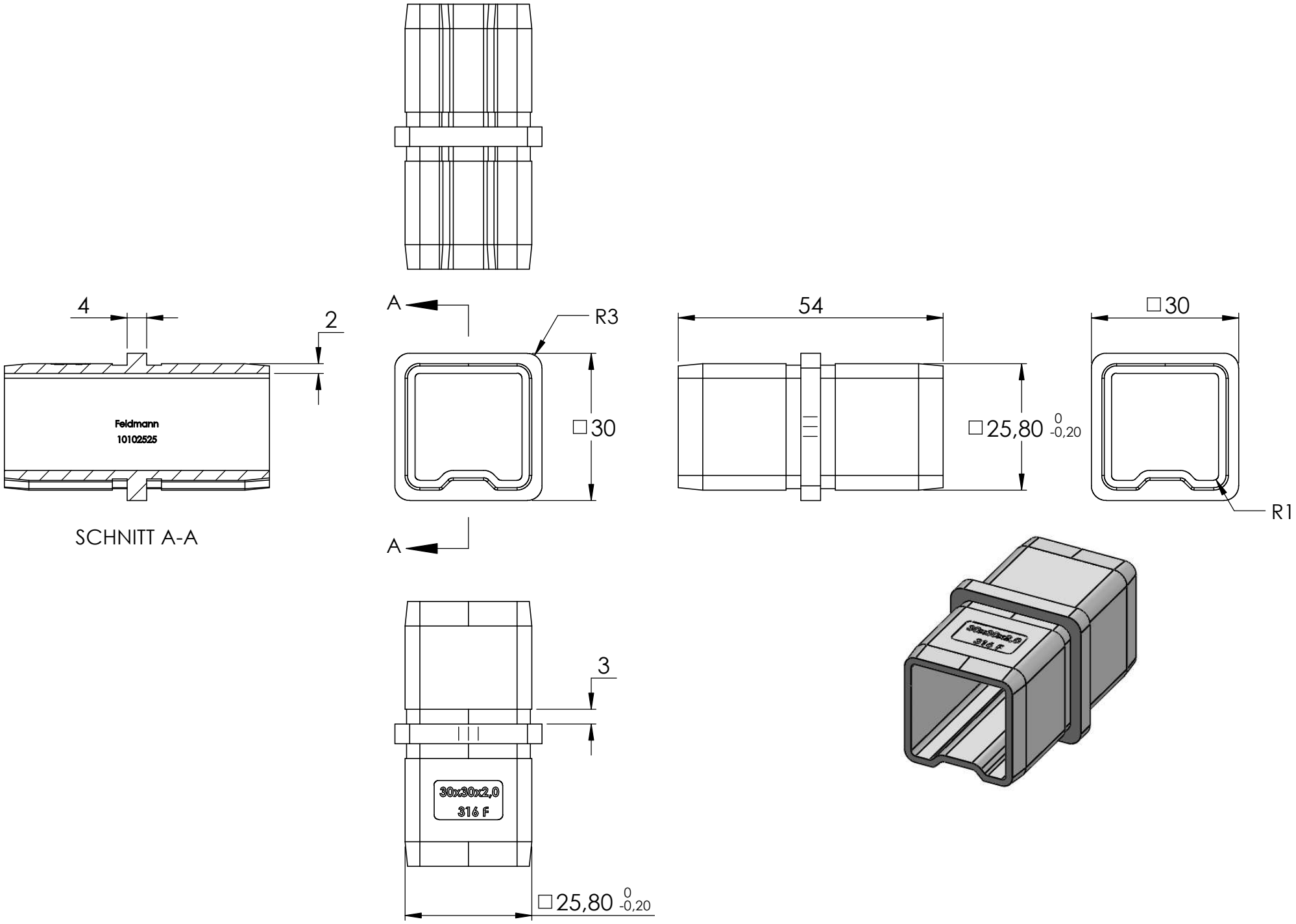
4
2
Feldmann
10102525
SCHNITT A-A
A
R3
□30
A
54
□25,80 0 -0,20
□30
R1
3
30x30x2,0
316 F
□25,80 0 -0,20