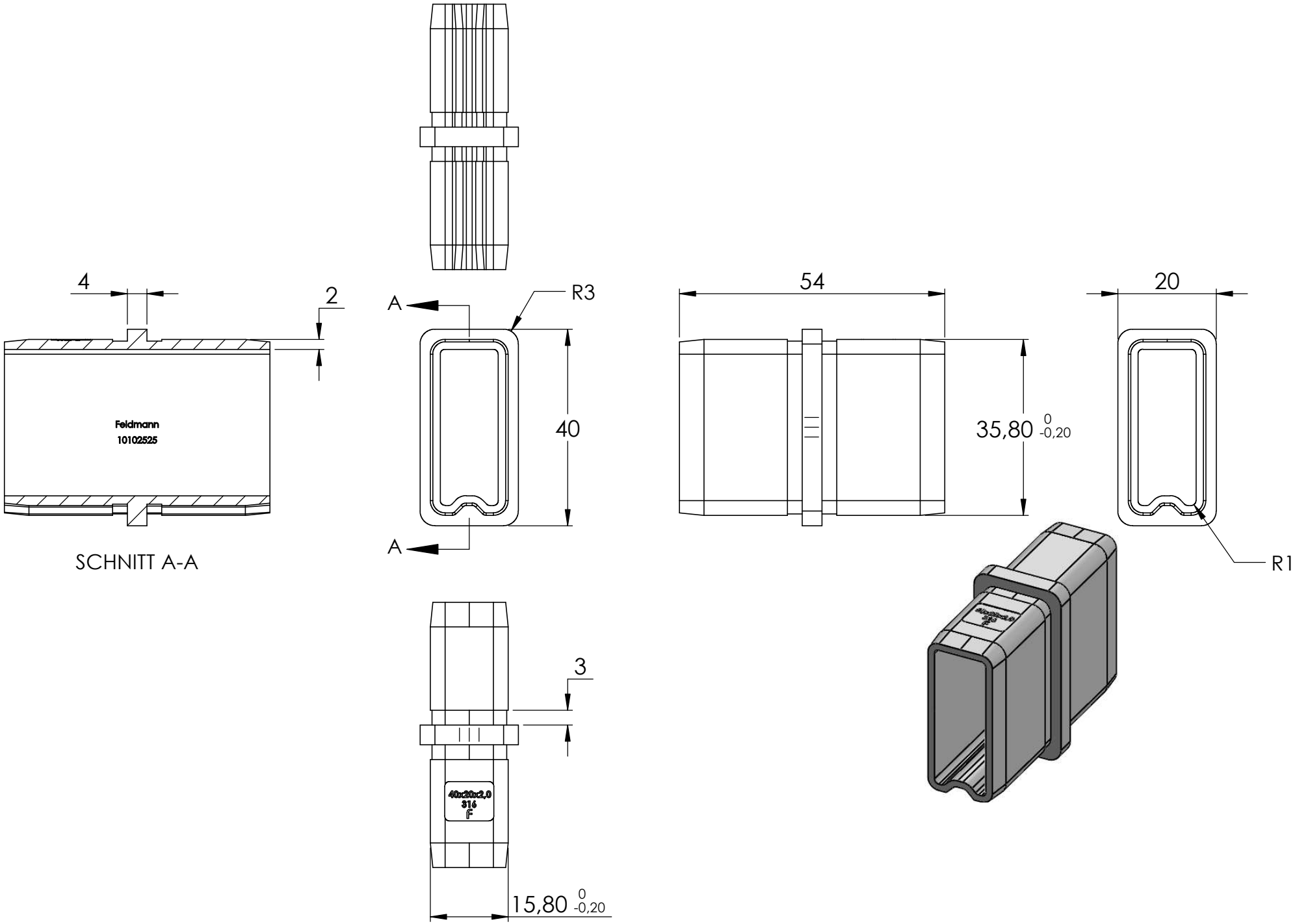
4
2
Feldmann
10102525
SCHNITT A-A
A
A
R3
40
54
35,80 0 -0,20
20
R1
3
40x20x2,0
316
F
15,80 0 -0,20