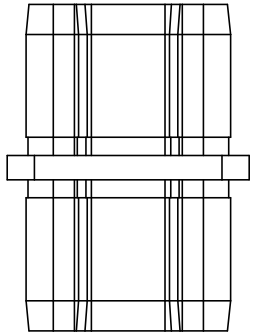

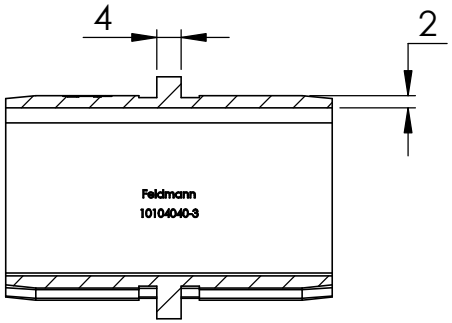
4
2
Feldmann
10104040-3

SCHNITT A-A

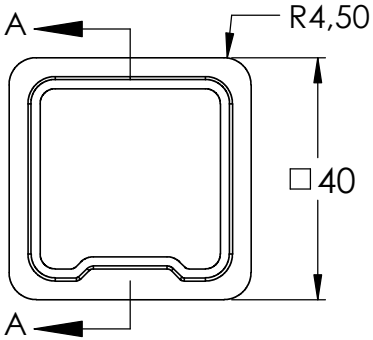
A
R4,50
□40
A

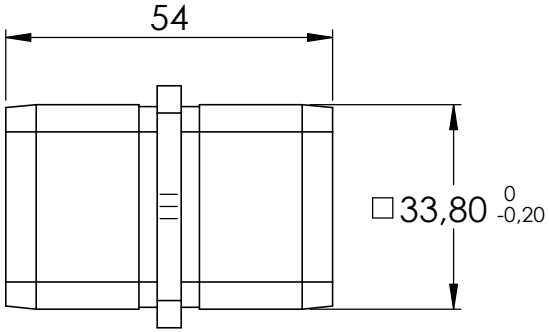
54
□33,80 0 -0,20

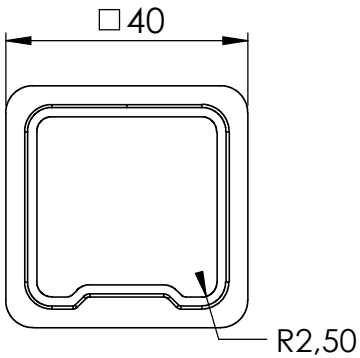
□40
R2,50

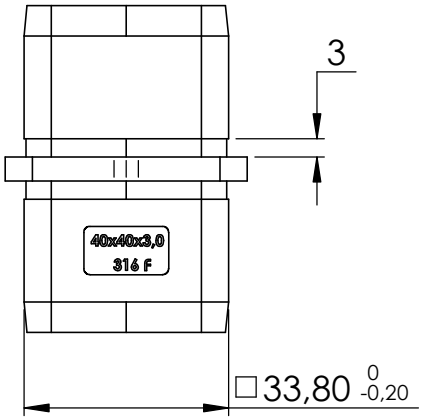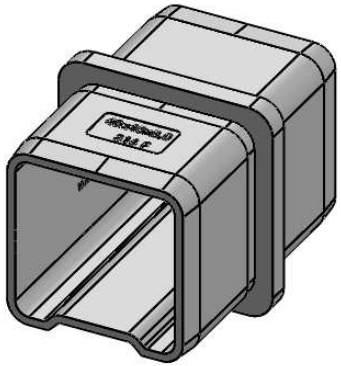
3
40x40x3,0
316 F
□33,80 0 -0,20