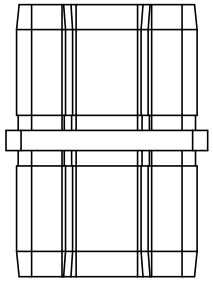

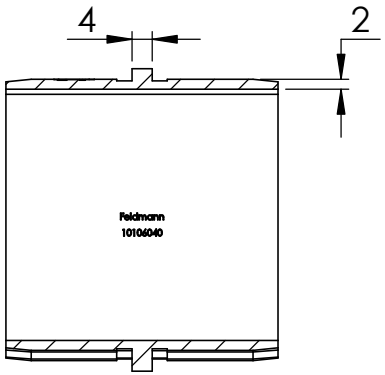
4
2
Feldmann
10106040

SCHNITT A-A

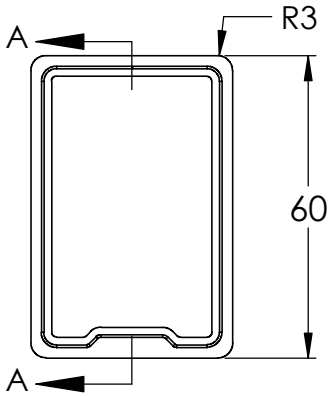
A
R3
60
A

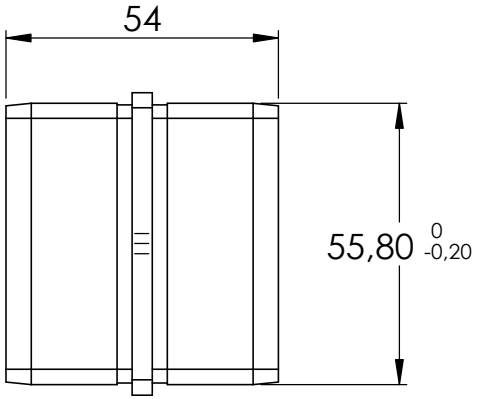
54
55,80 0 -0,20

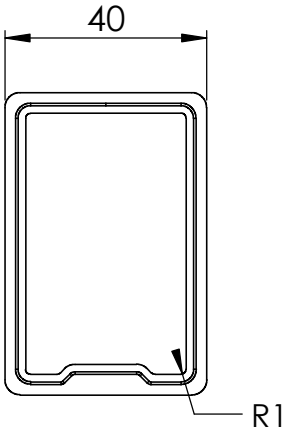
40
R1

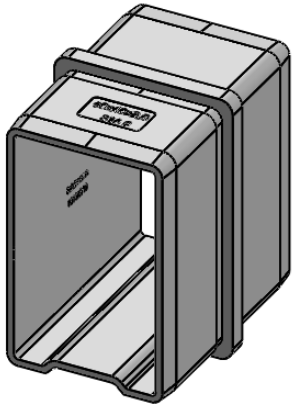

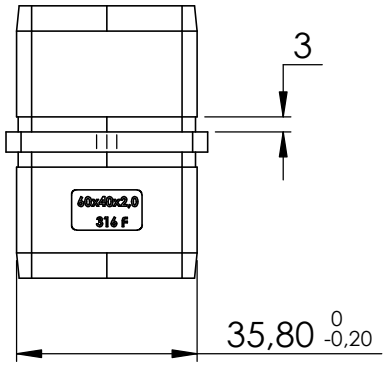
3
40x40x2,0
316 F
35,80 0 -0,20