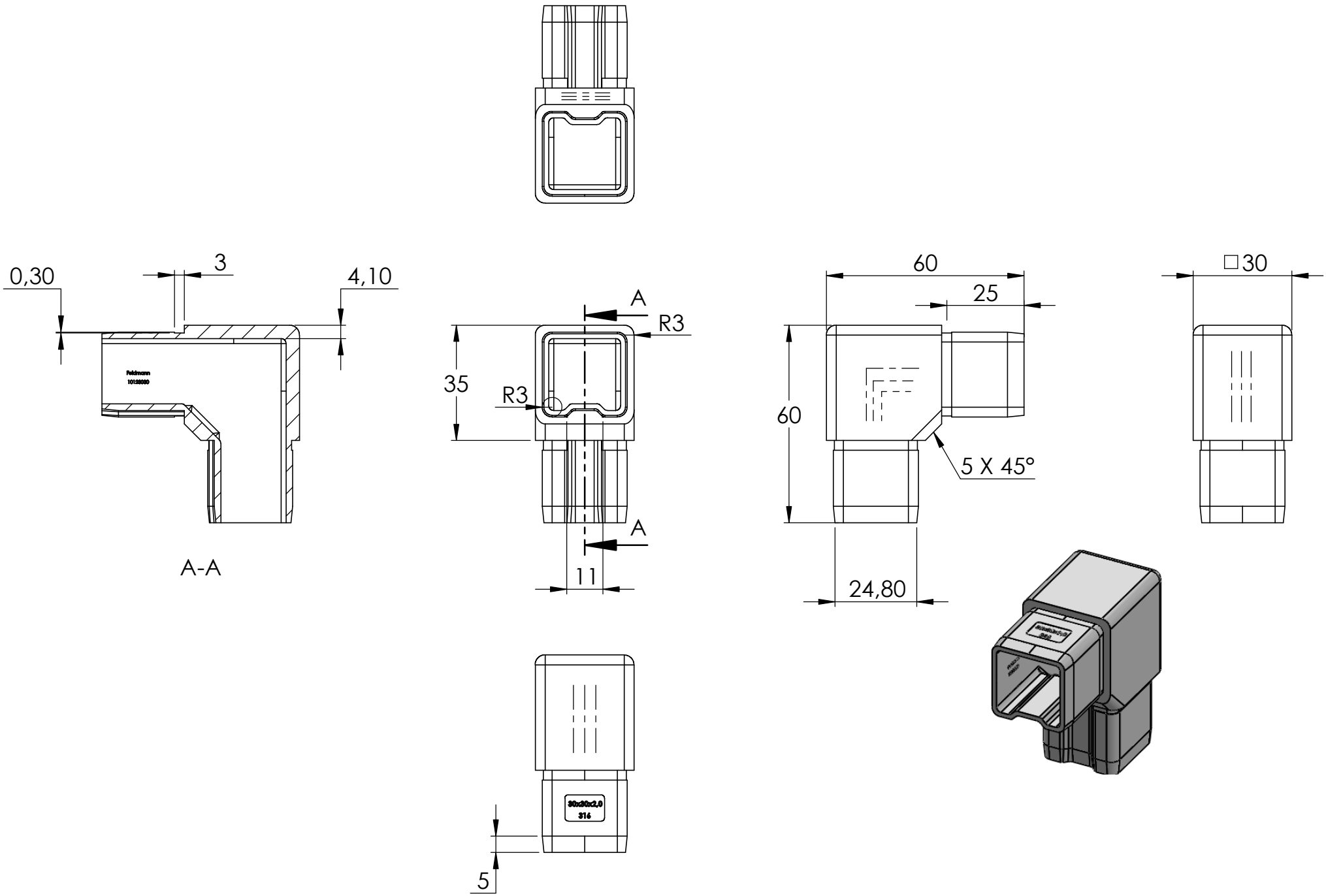
0,30
3
4,10
A-A
A
R3
35
R3
A
11
60
25
60
5 X 45°
24,80
□30
30x30x2,0
316
5