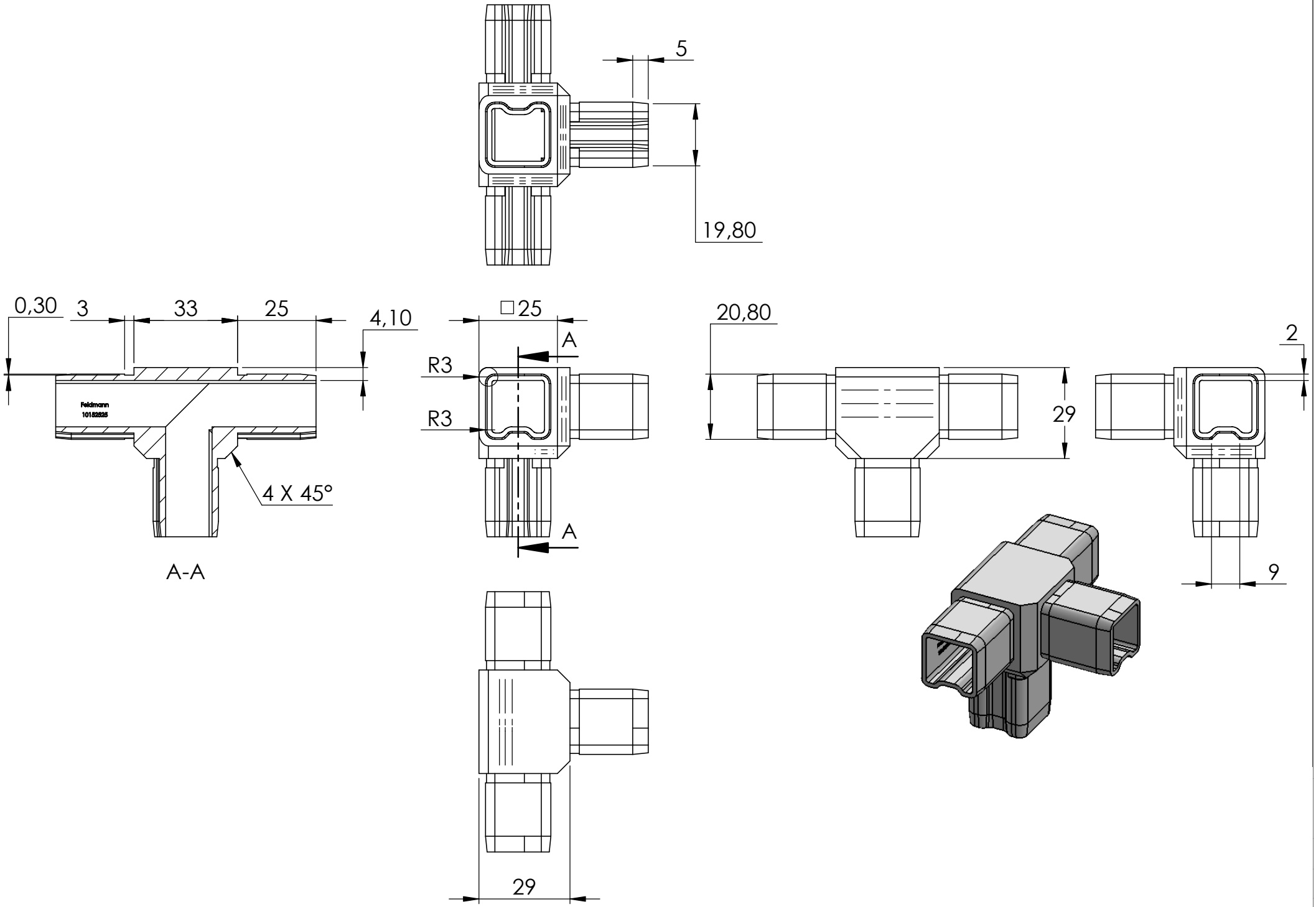
5
19,80
0,30
3
33
25
4,10
Feldmann
10152825
4 X 45°
A-A
□25
A
R3
R3
A
20,80
29
2
9
29