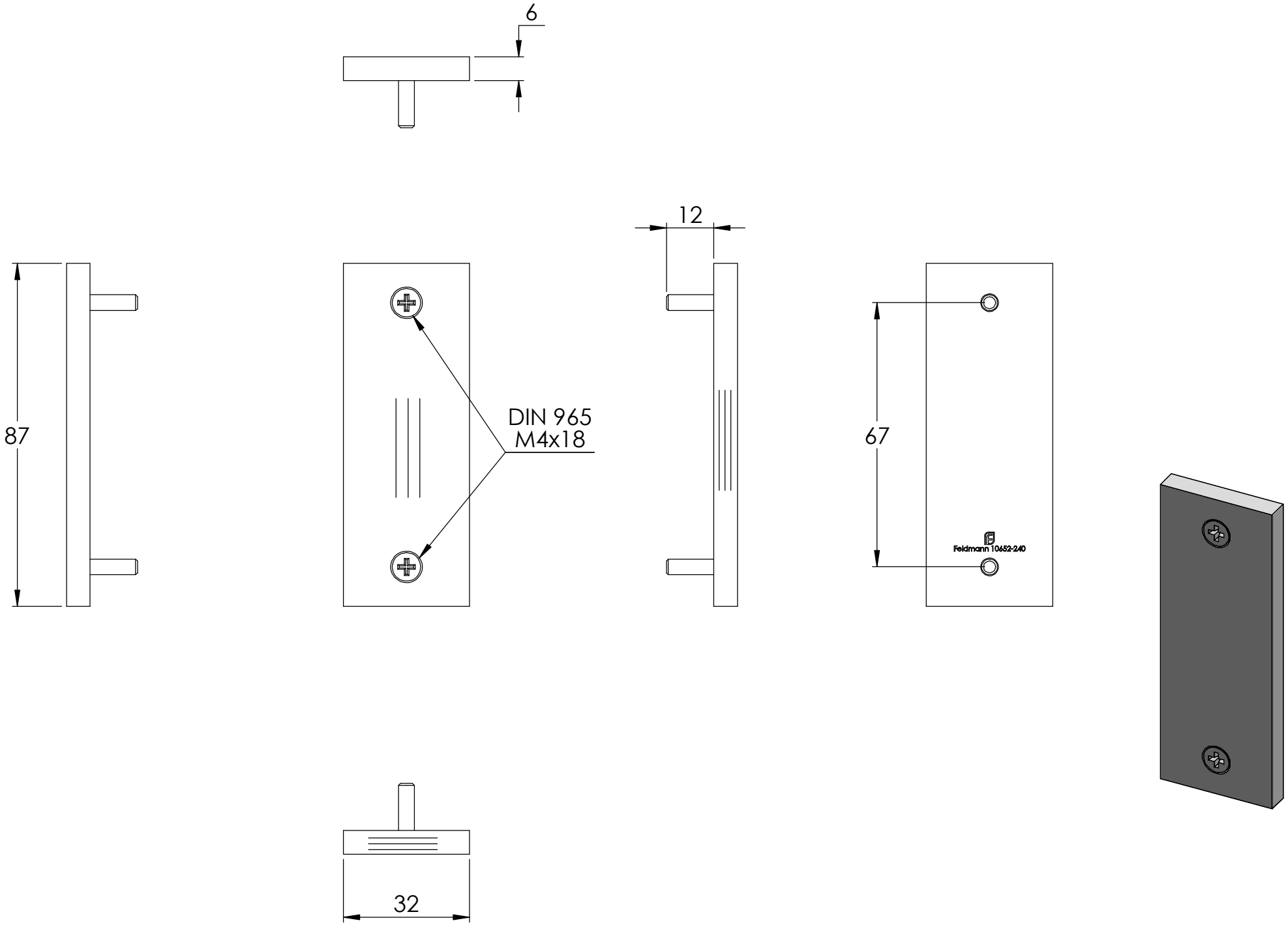
6
12
87
DIN 965
M4x18
67
Feldmann 10652-240
32

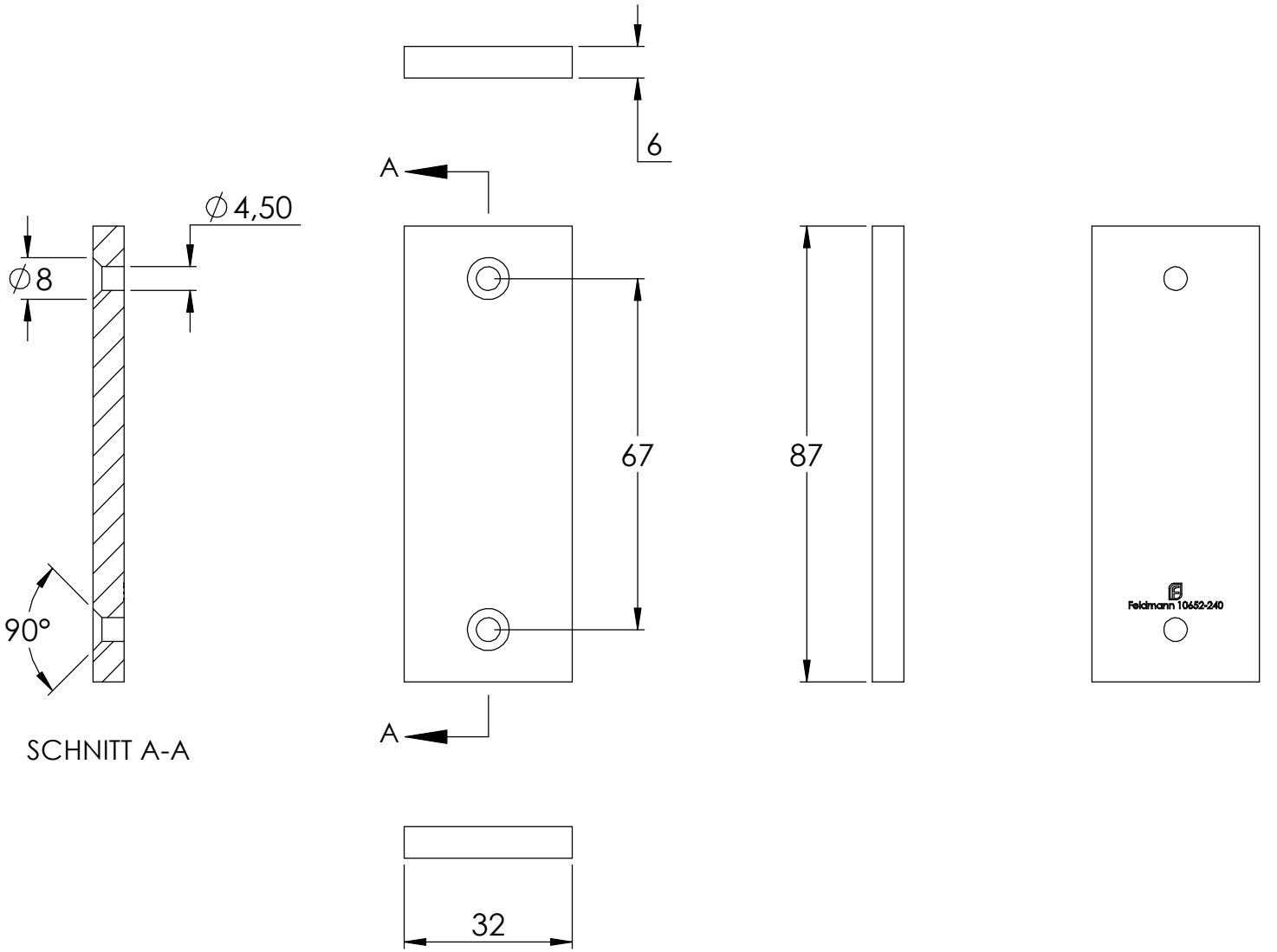
6
A
∅4,50
∅8
67
87
Feldmann 10652-240
90°
A
SCHNITT A-A
32

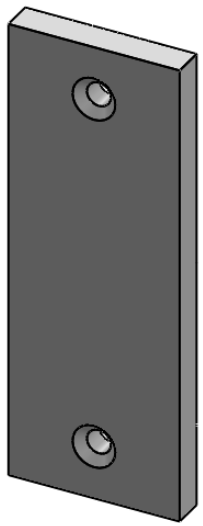

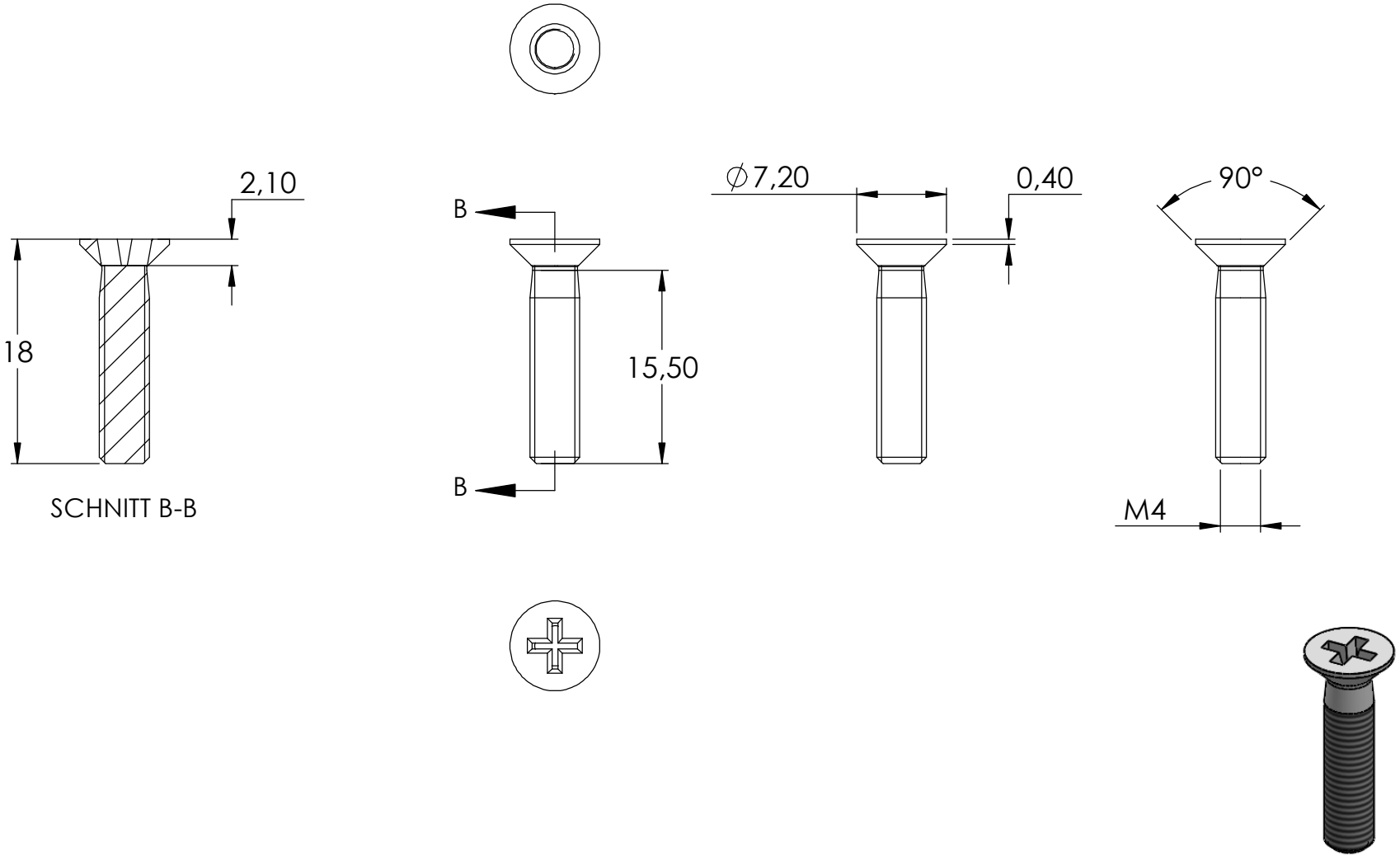
2,10
18
SCHNITT B-B
B
B
15,50
∅7,20
0,40
90°
M4

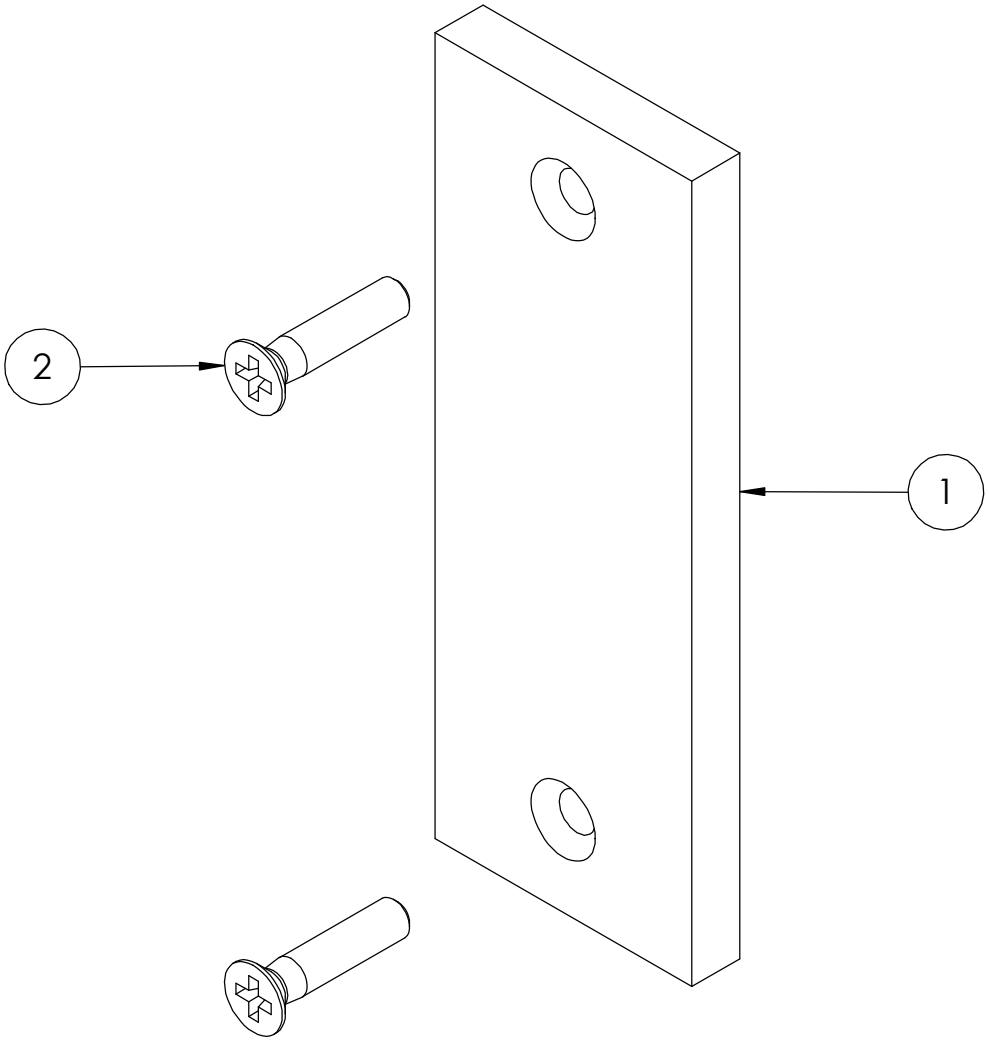
2
1