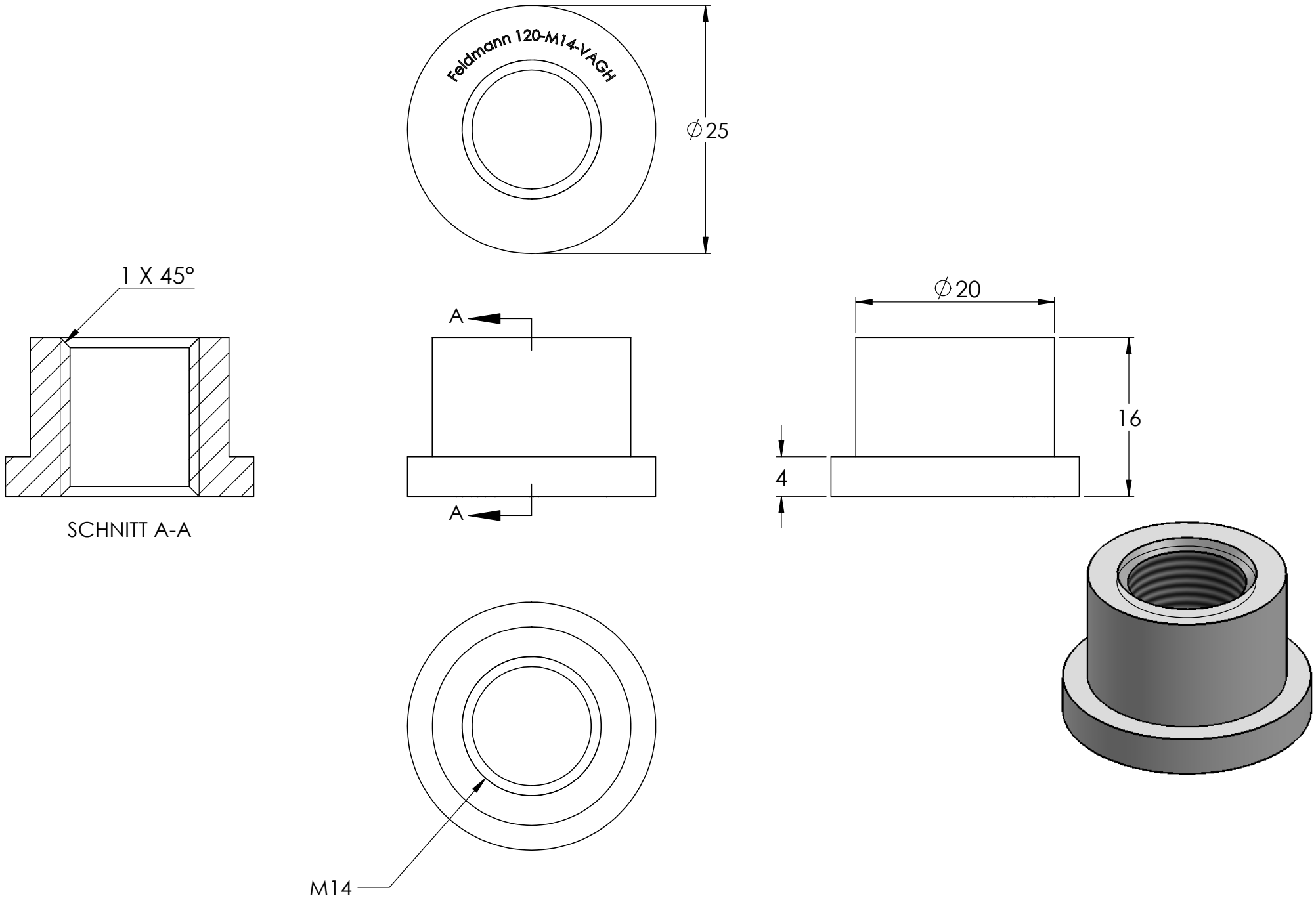
Feldmann 120-M14-VAGH
∅25
1 X 45°
SCHNITT A-A
A
A
∅20
16
4
M14