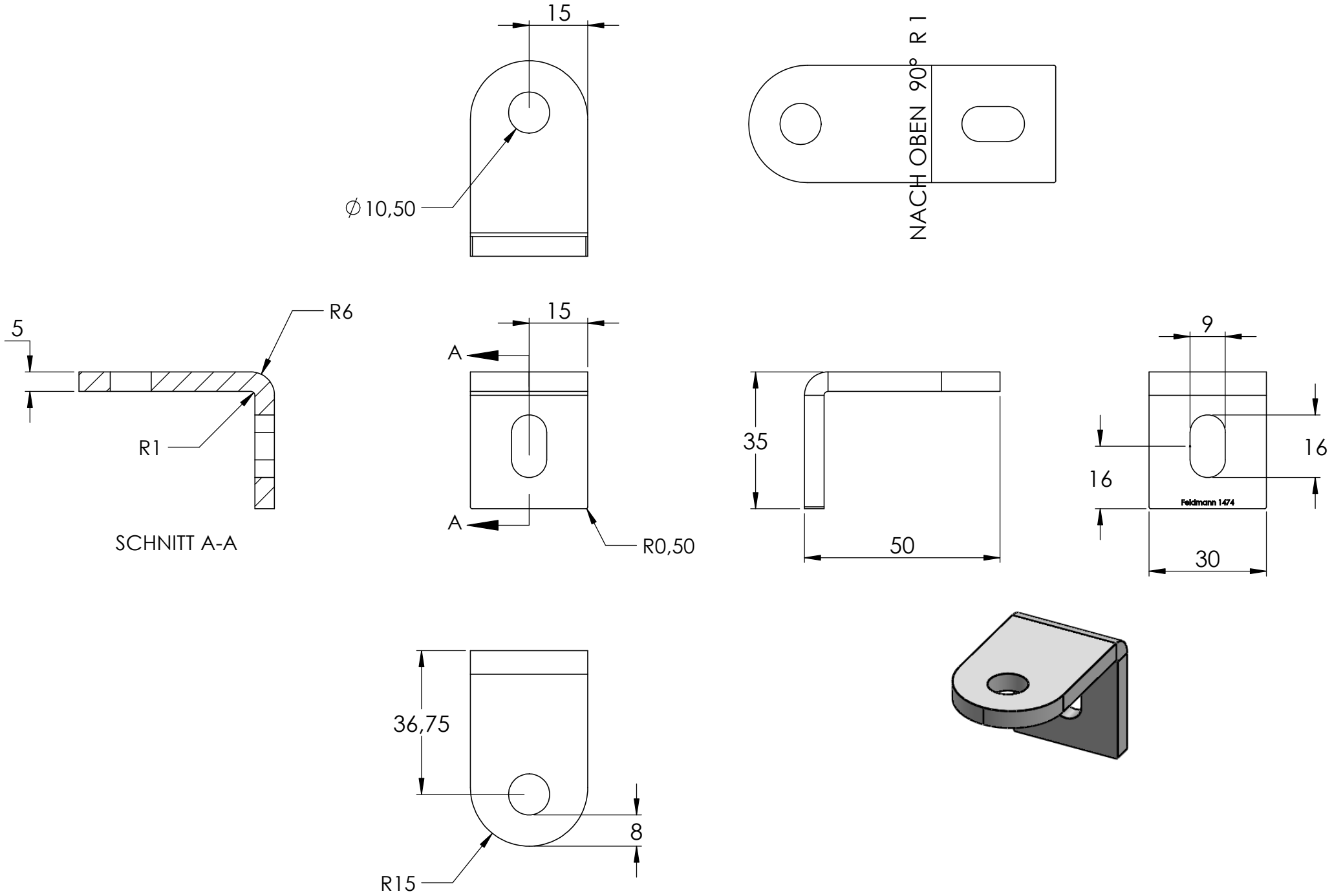
15
∅10,50
NACH OBEN 90° R 1
5
R6
R1
SCHNITT A-A
15
A
A
R0,50
35
50
9
16
16
Feldmann 1474
30
36,75
8
R15