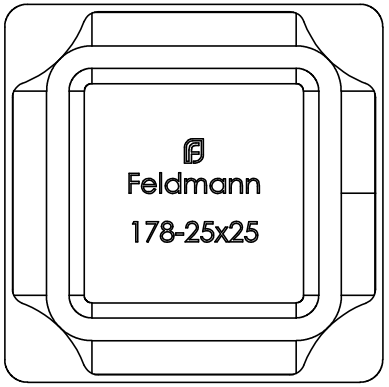
Feldmann
178-25x25

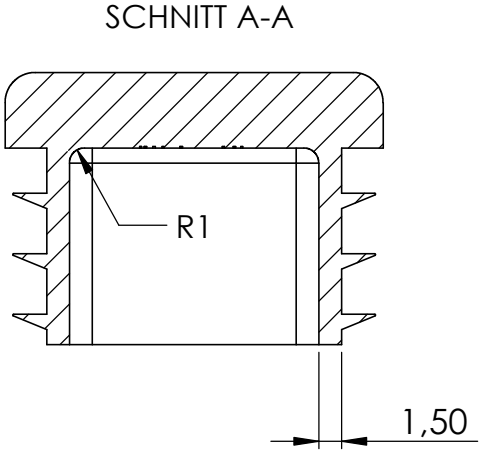
SCHNITT A-A
R1
1,50

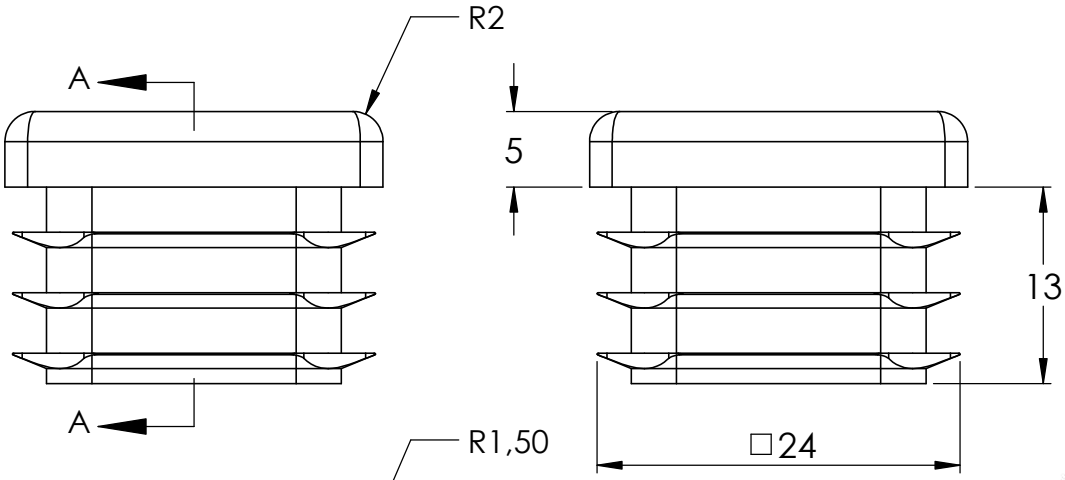
R2
A
A
5
13
□24

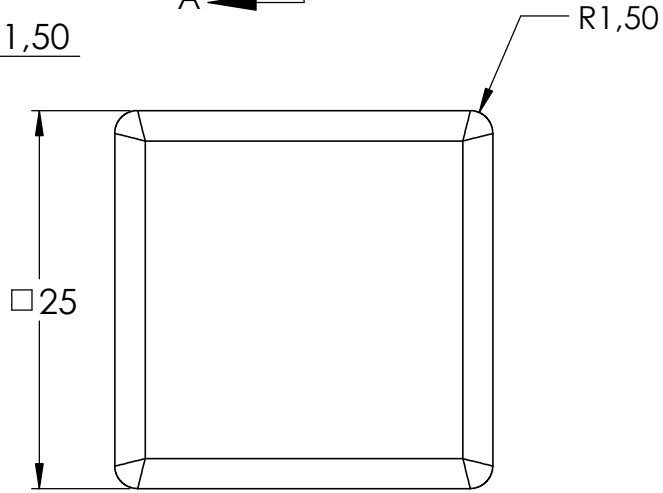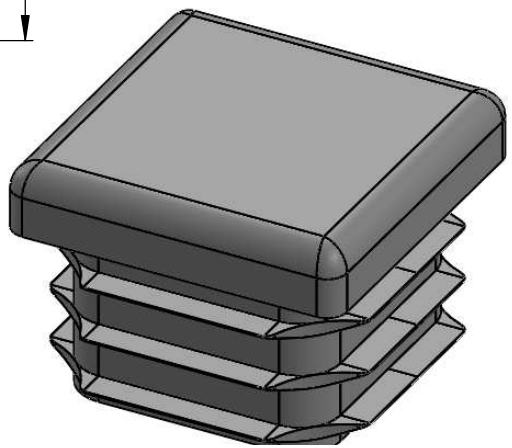
R1,50
□25