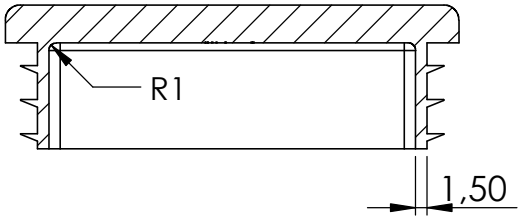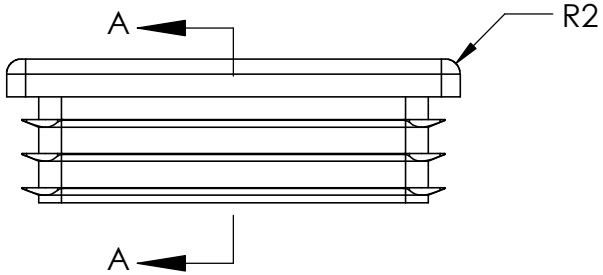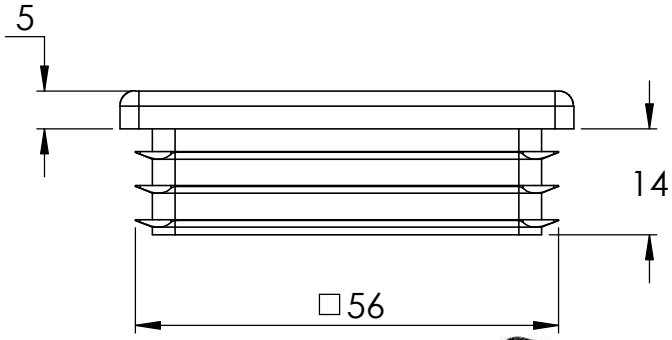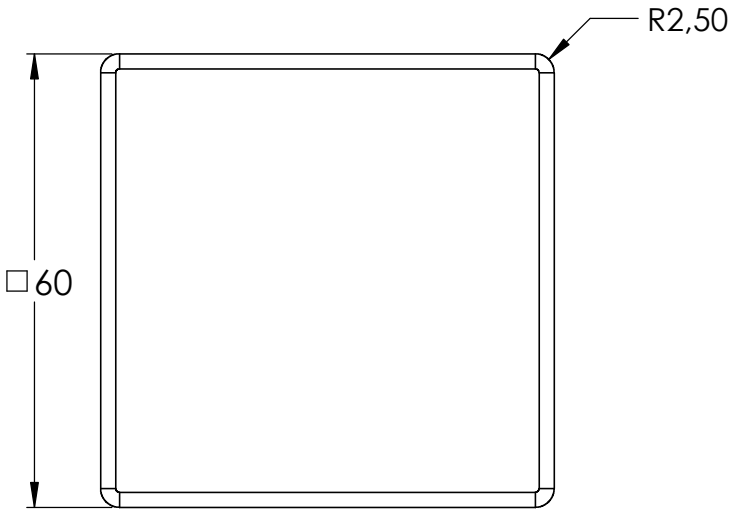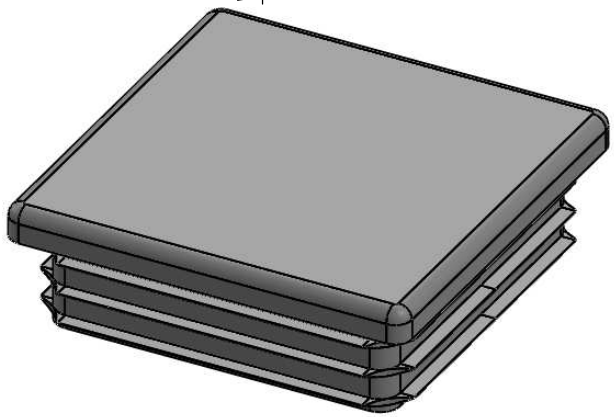SCHNITT A-A