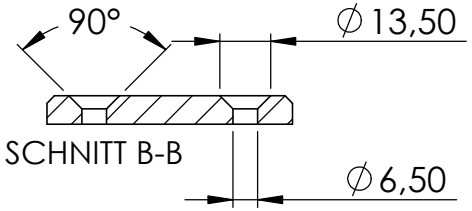
90°
∅13,50
SCHNITT B-B
∅6,50

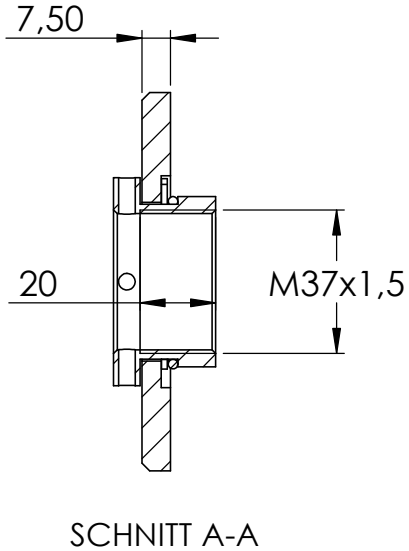
7,50
20
M37x1,5
SCHNITT A-A

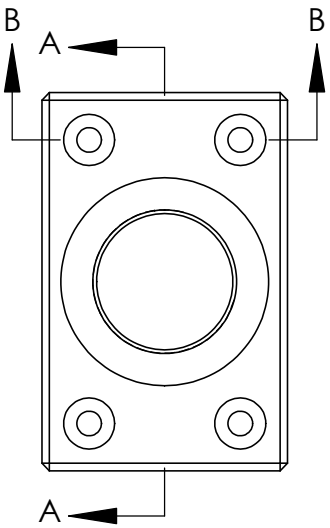
B
A
B
A

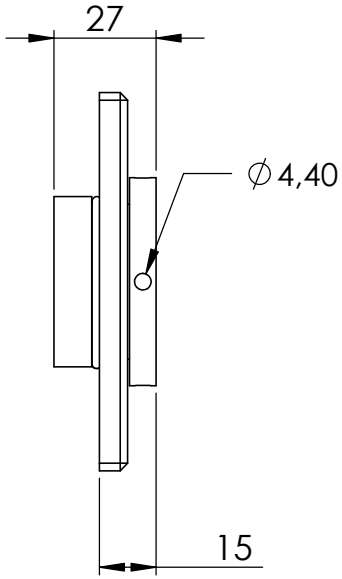
27
∅4,40
15

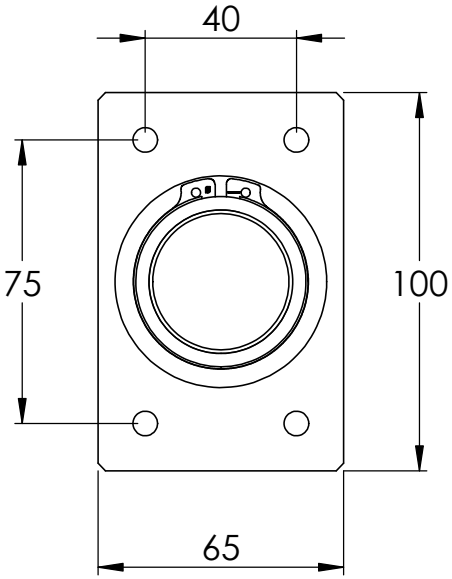
40
75
100
65

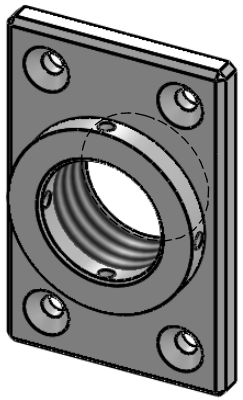

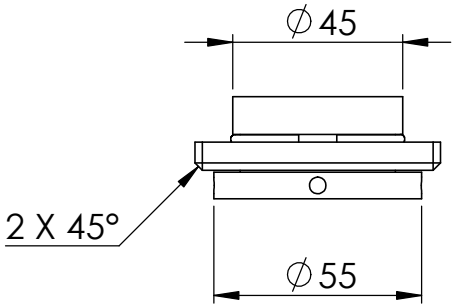
∅45
2 X 45°
∅55