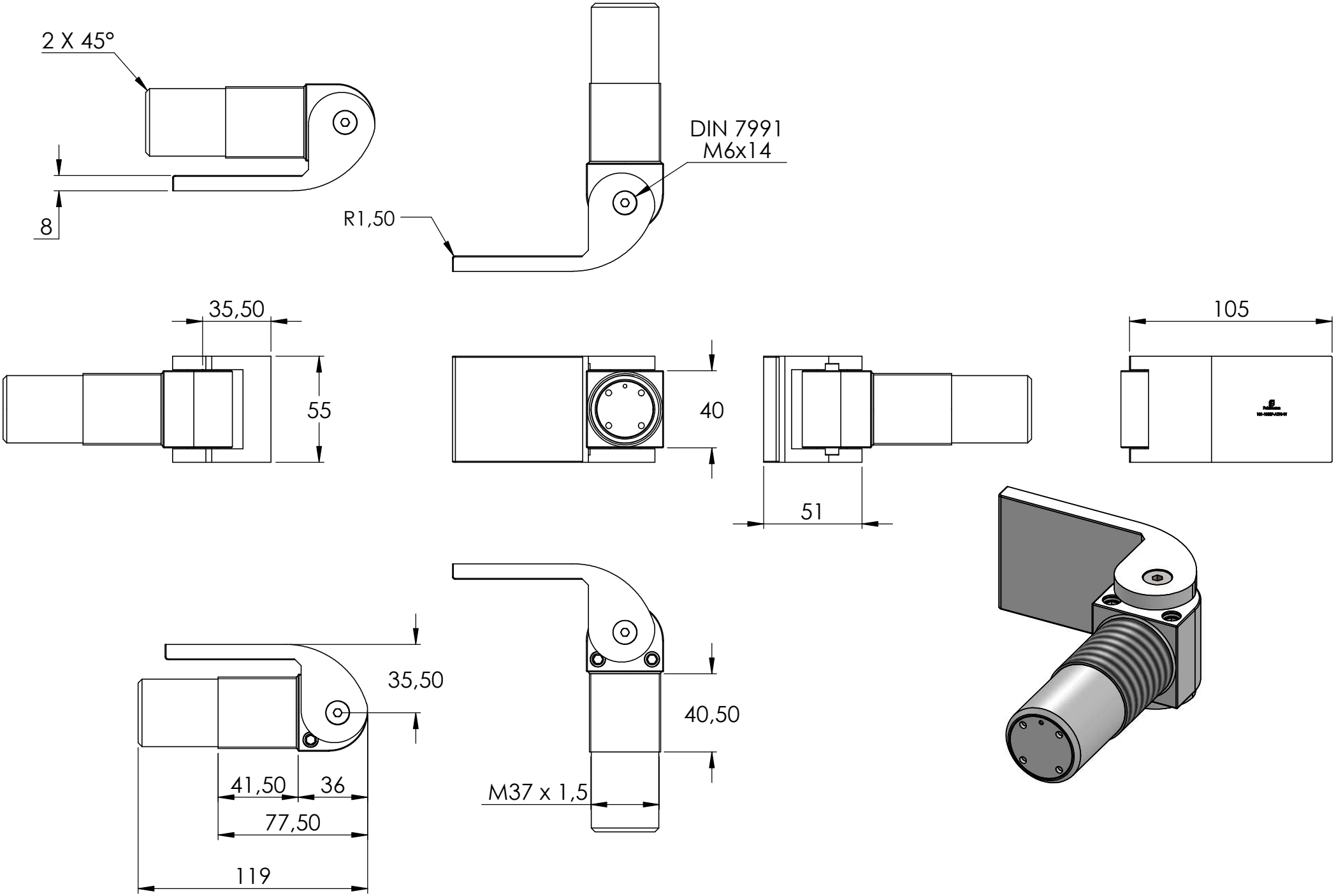
2 X 45°
8
DIN 7991
M6x14
R1,50
35,50
55
40
51
105
35,50
41,50
36
77,50
119
40,50
M37 x 1,5

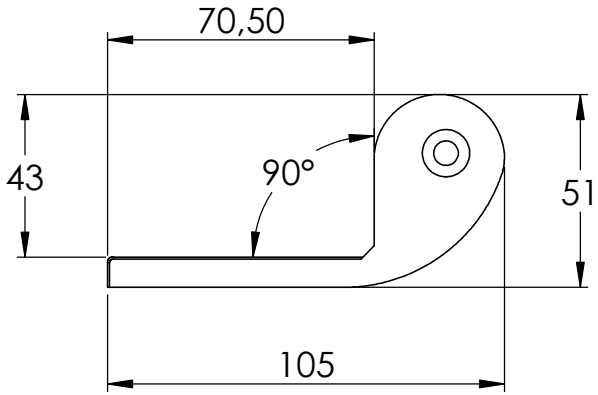
70,50
43
90°
51
105

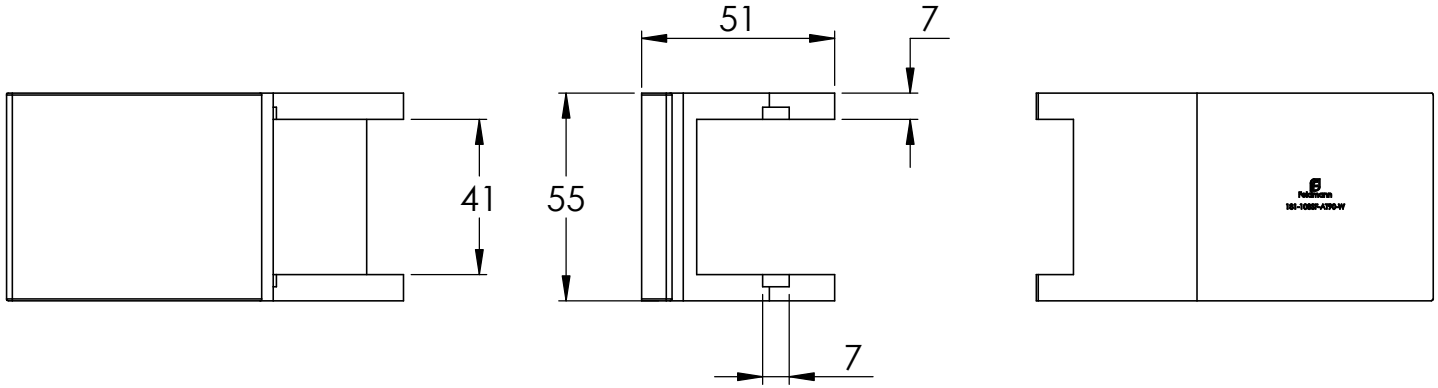
51
7
41
55
7

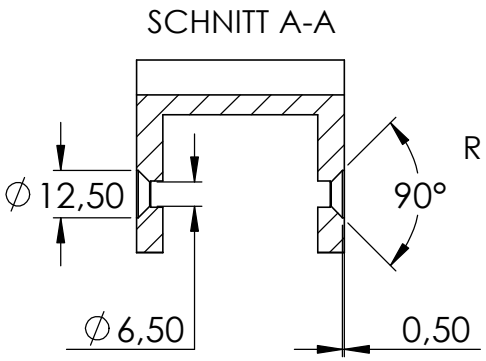
SCHNITT A-A
∅12,50
90°
∅6,50
0,50

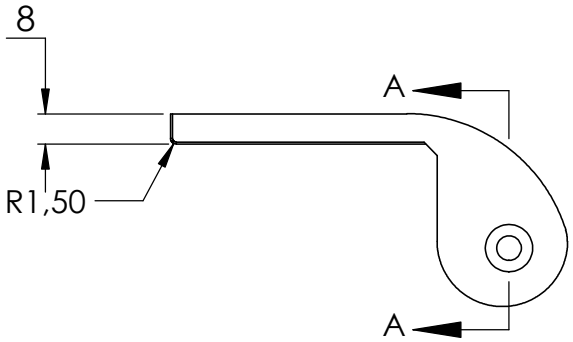
8
A
R1,50
A

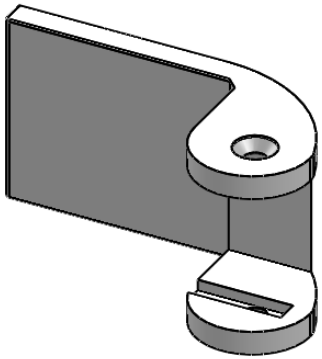

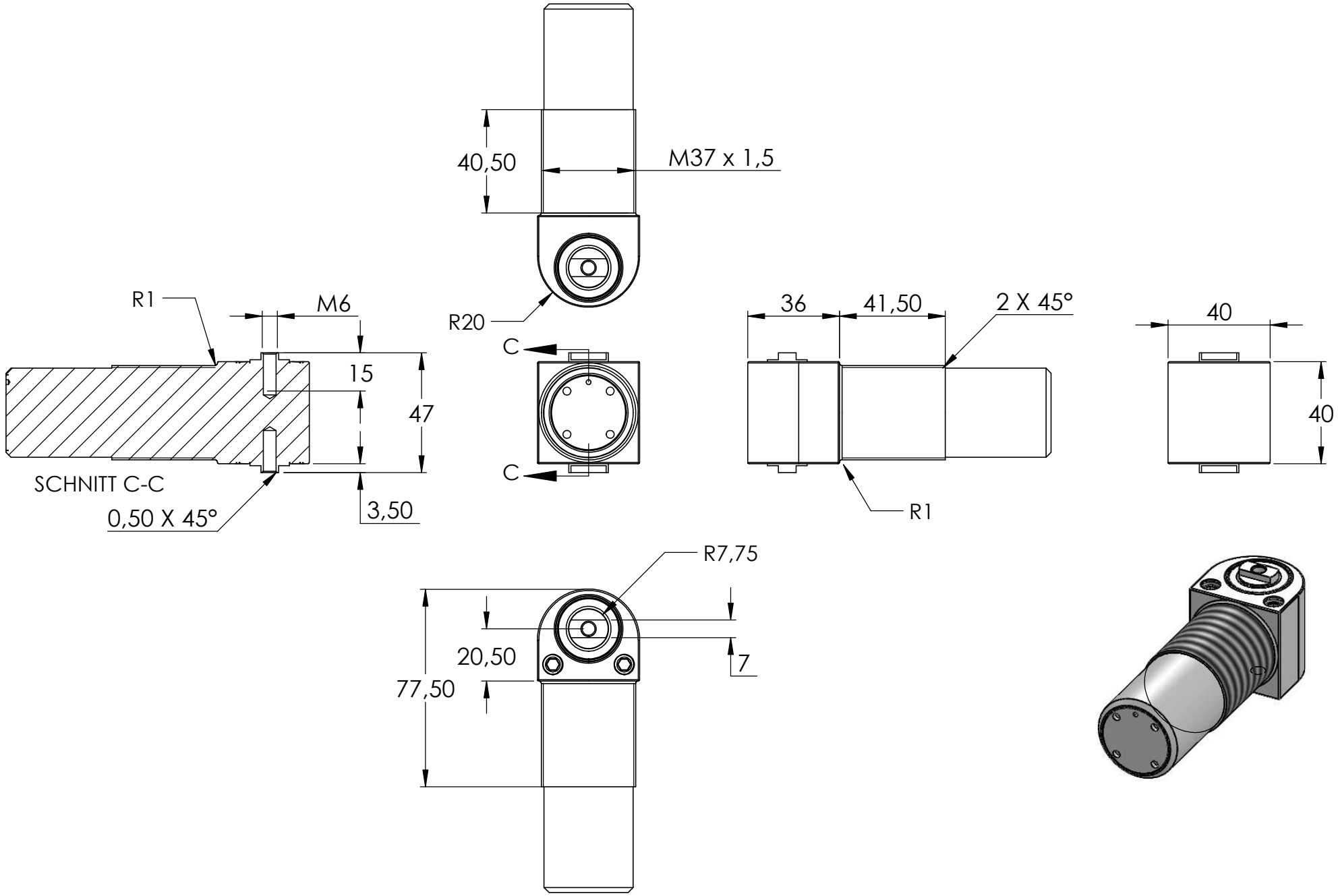
40,50
M37 x 1,5
R1
M6
R20
C
C
15
47
SCHNITT C-C
0,50 X 45°
3,50
36
41,50
2 X 45°
R1
40
40
R7,75
20,50
7
77,50
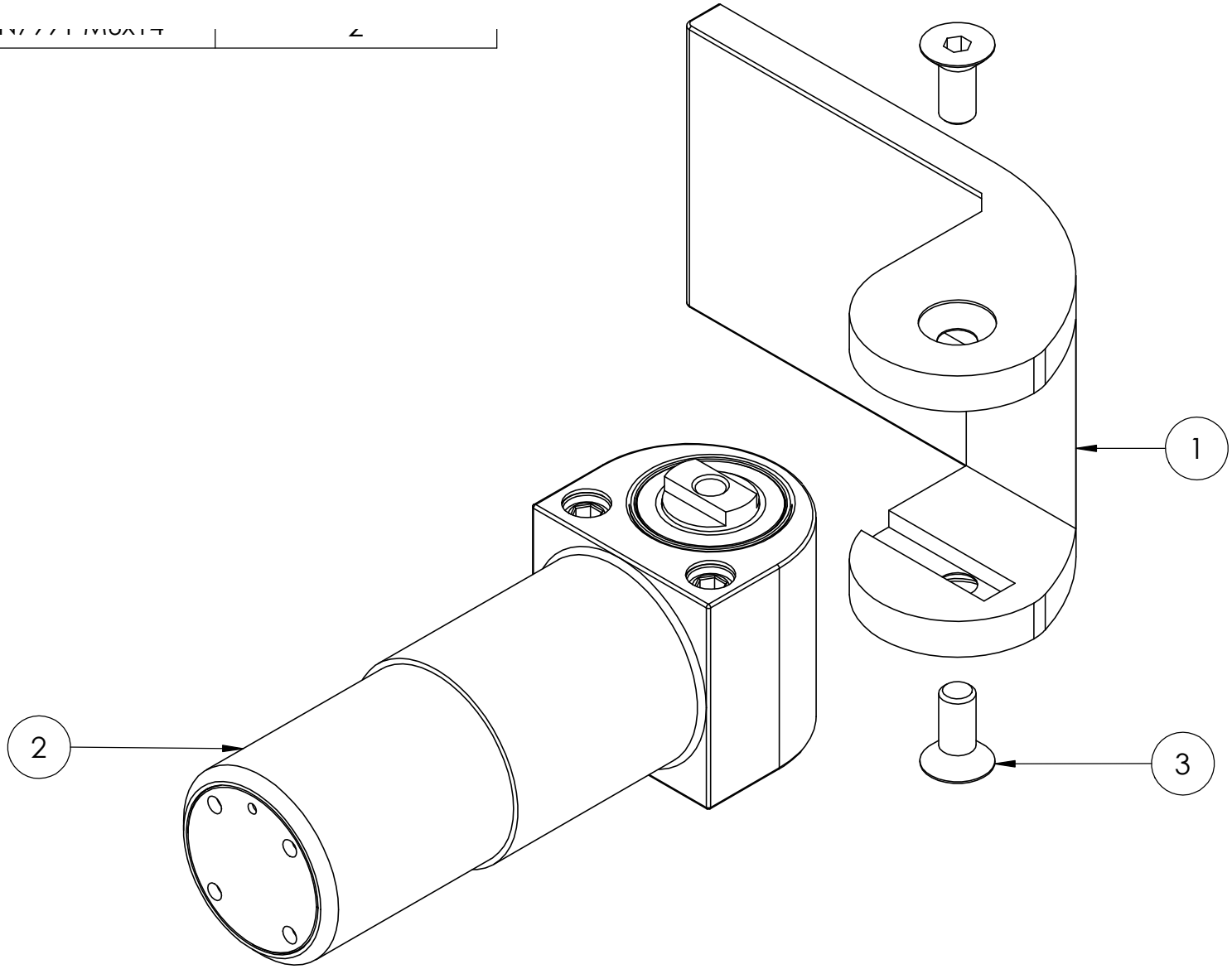
3	DIN 771 M3x14	2