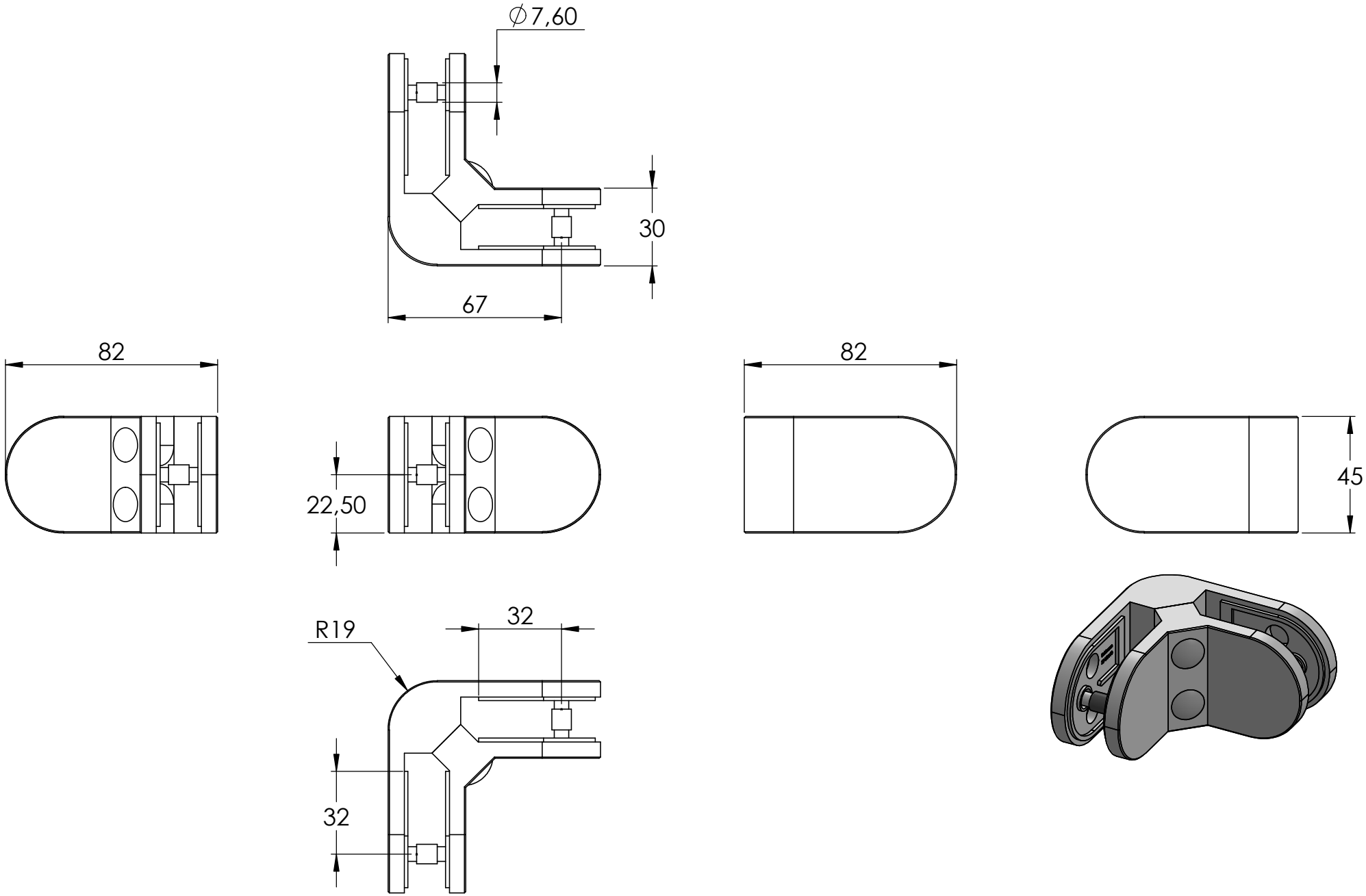
∅7,60
30
67
82
22,50
82
45
R19
32
32

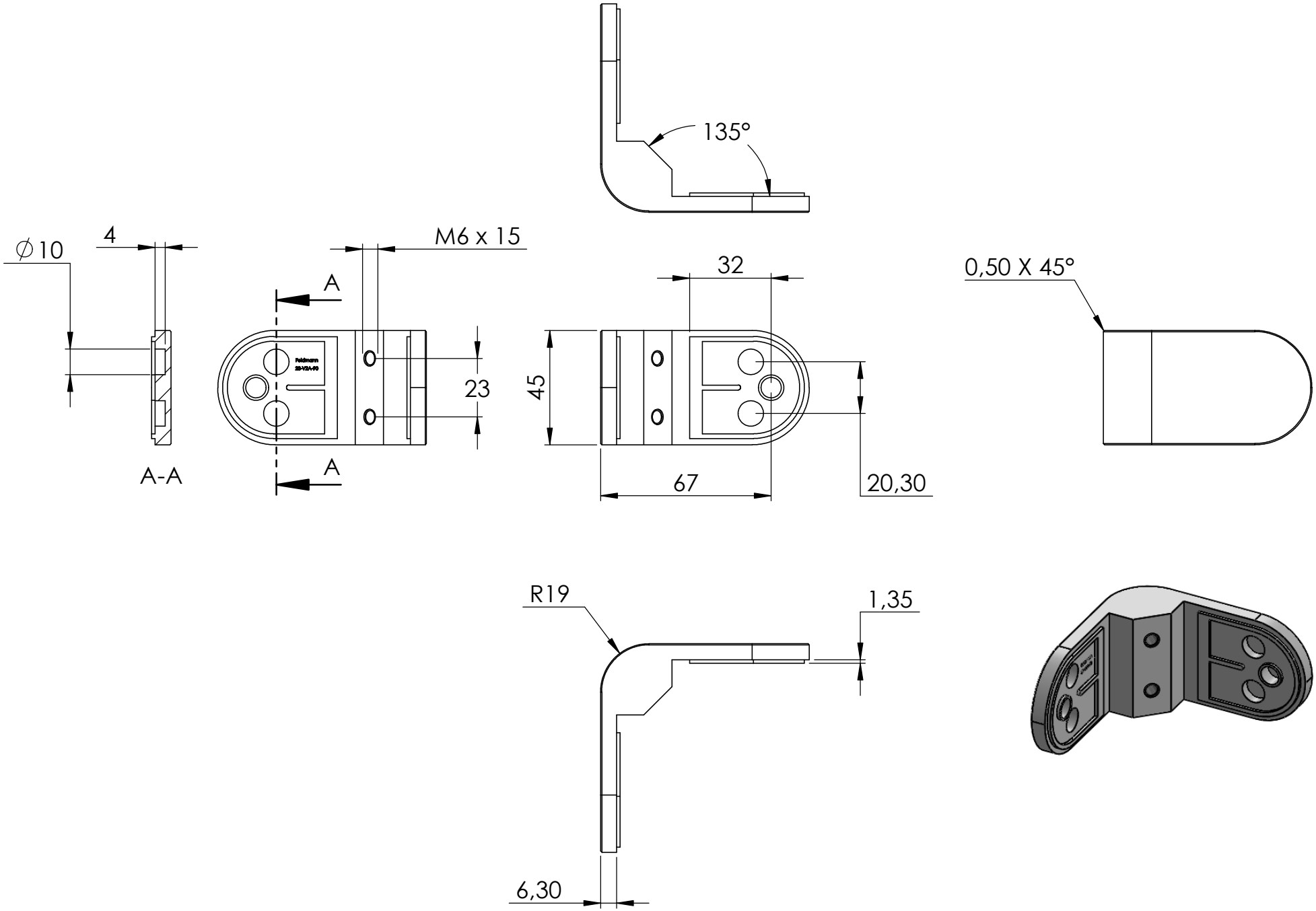
135°
∅10
4
M6 x 15
A
A
A-A
23
32
45
67
20,30
0,50 X 45°
R19
1,35
6,30

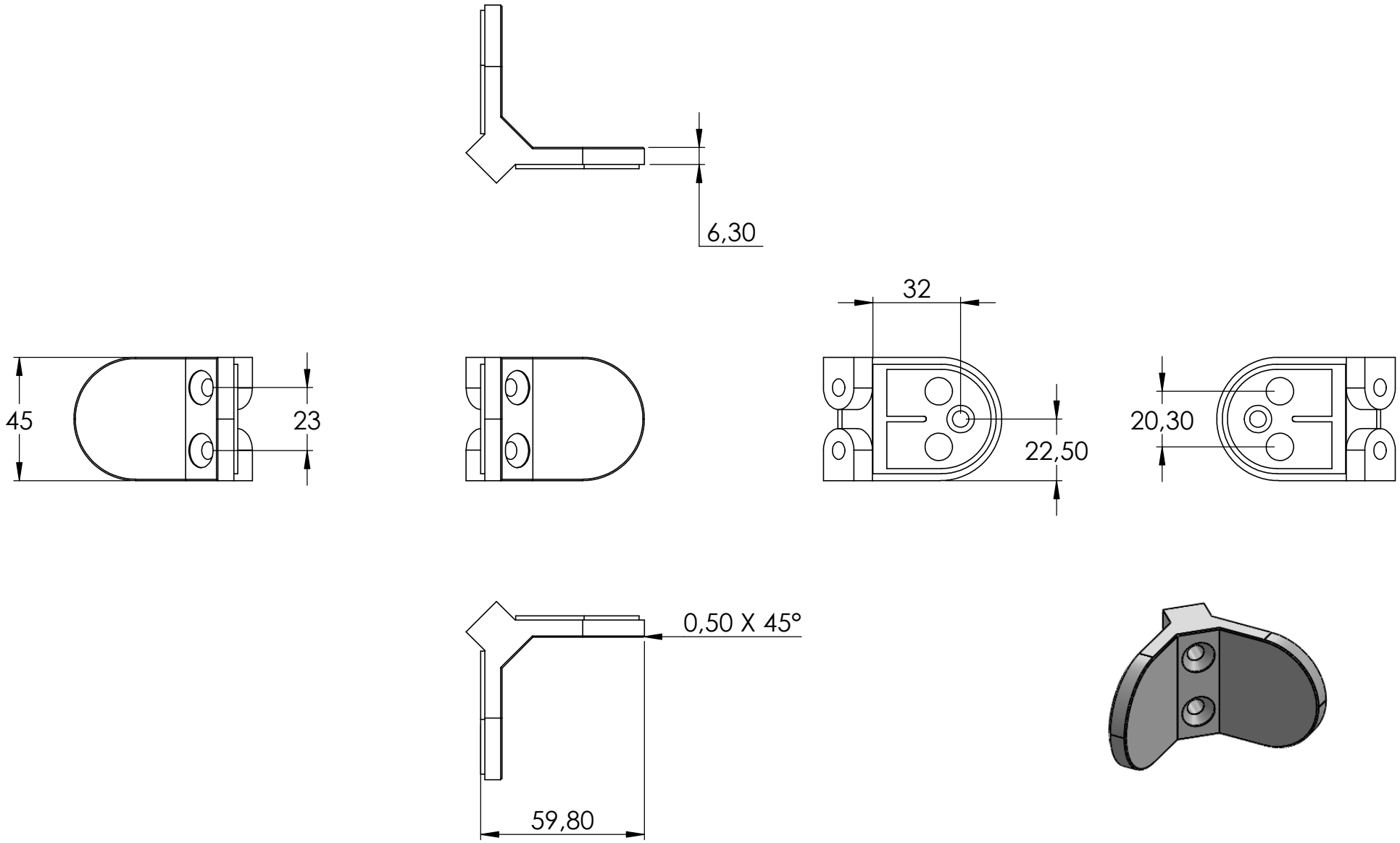
6,30
32
45
23
22,50
20,30
0,50 X 45°
59,80

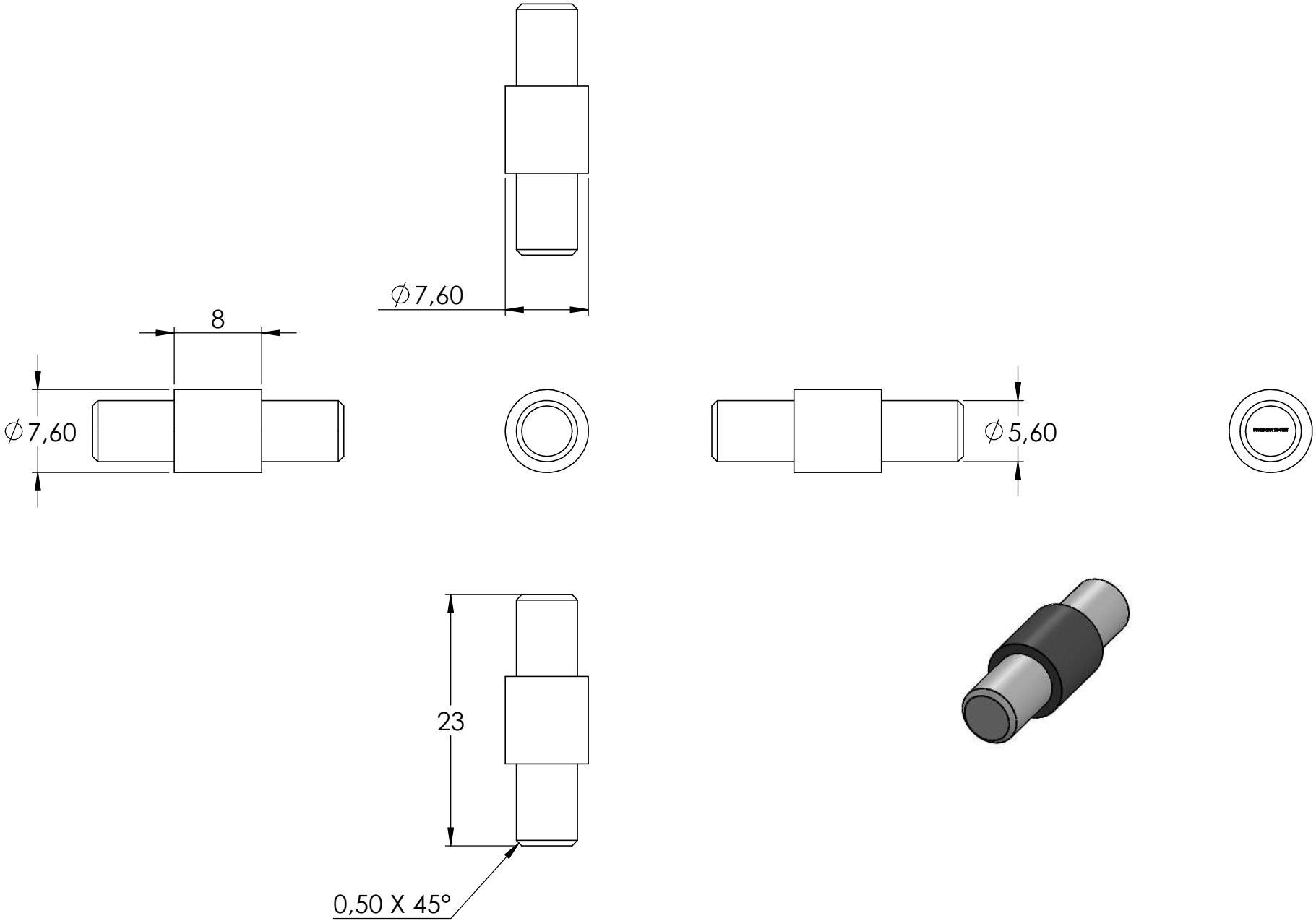
∅7,60
8
∅7,60
∅5,60
23
0,50 X 45°
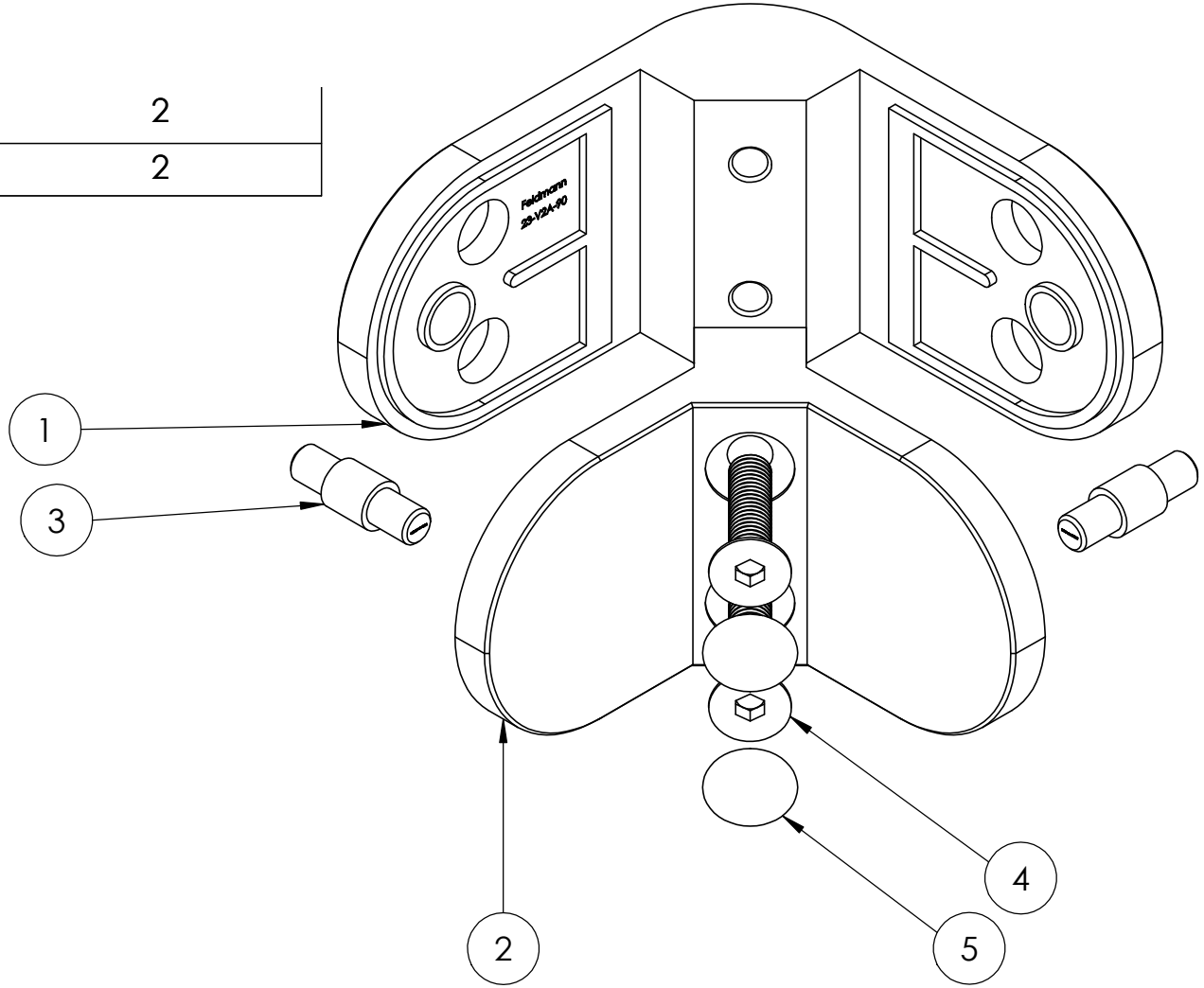
4	DIN 7991 - M6 x 25 --- 25S	2
5	23-Kappe	2