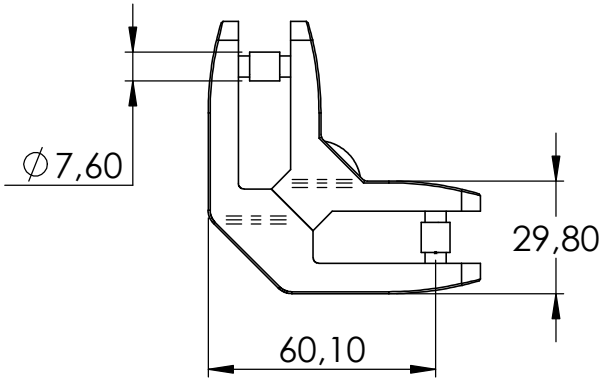
∅7,60
29,80
60,10

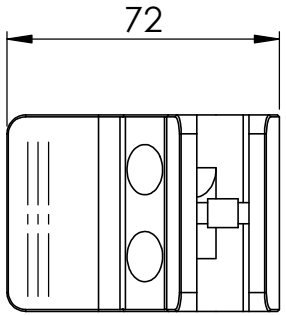
72

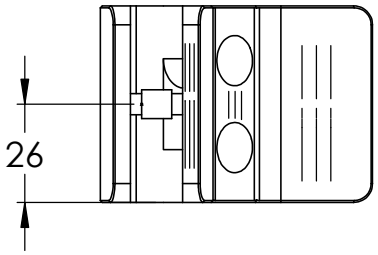
26

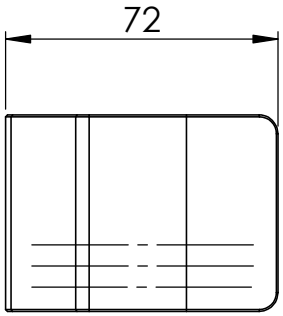
72

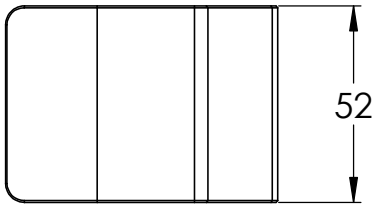
52

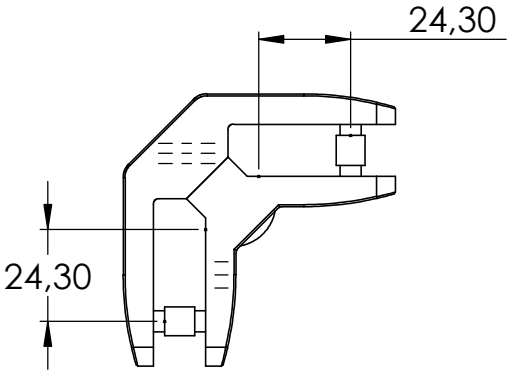
24,30
24,30

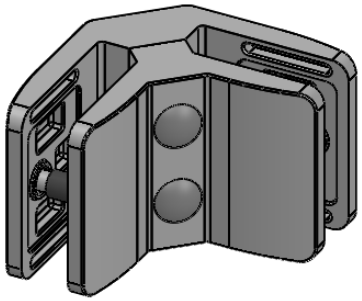

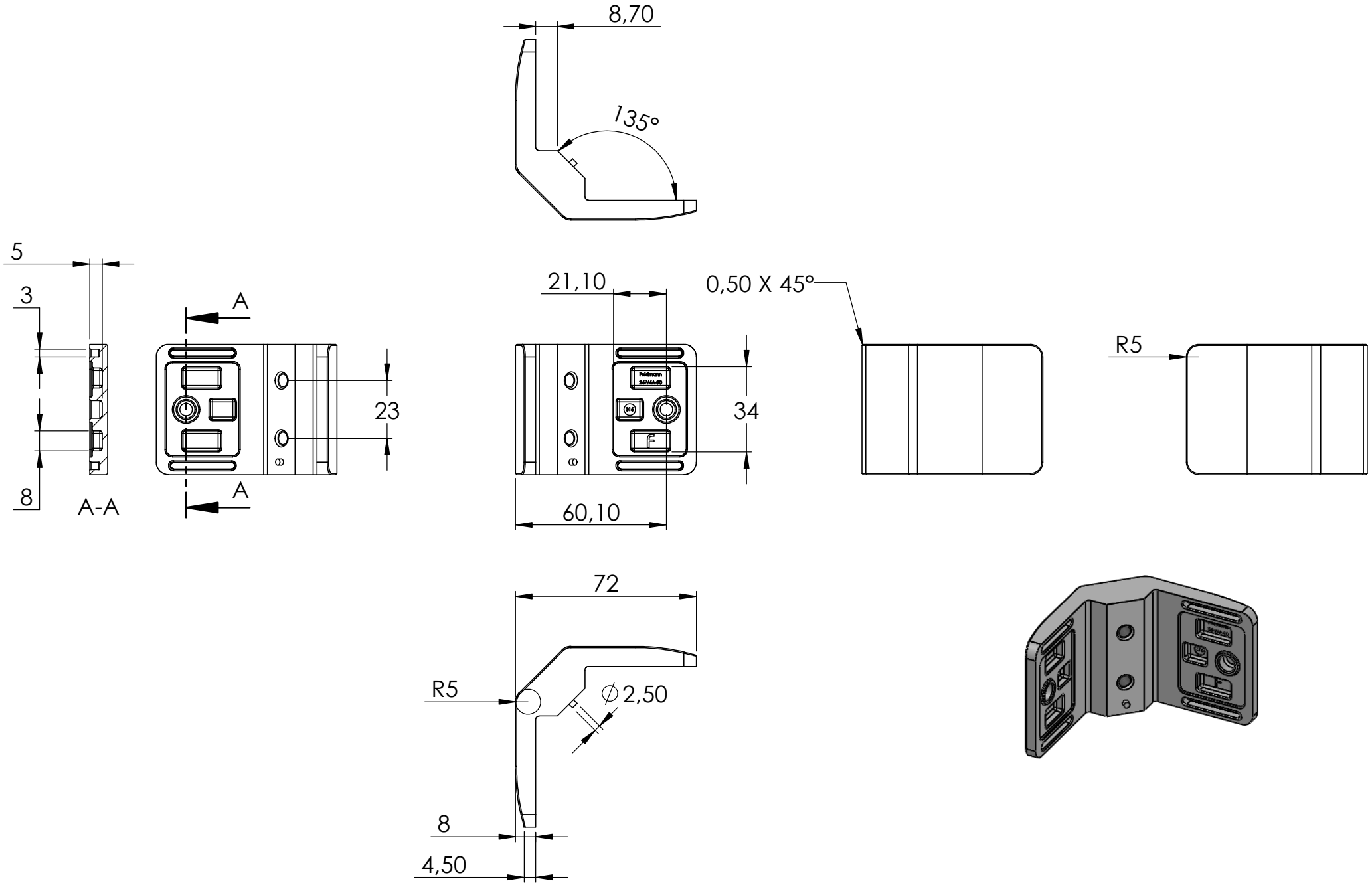
8,70
135°
5
3
A
A-A
8
23
A
21,10
0,50 X 45°
34
60,10
R5
72
R5
∅2,50
8
4,50

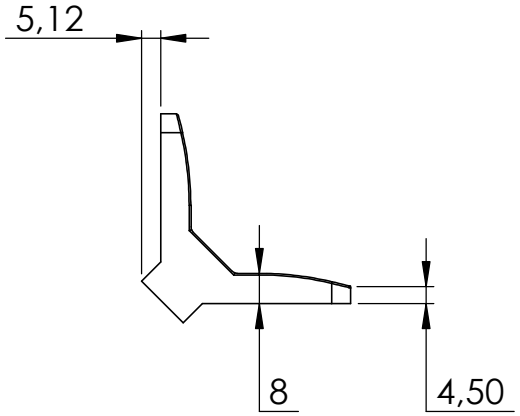
5,12
8
4,50

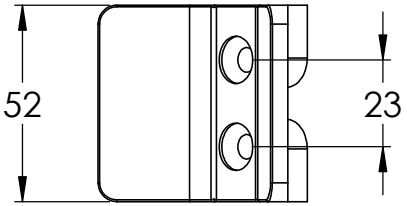
52
23

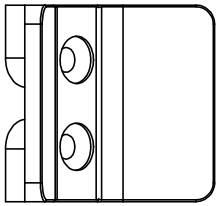

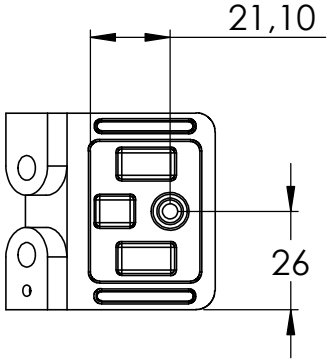
21,10
26

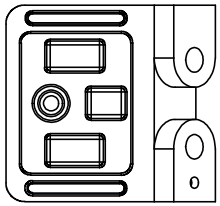

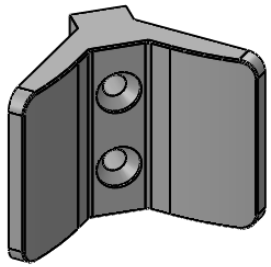

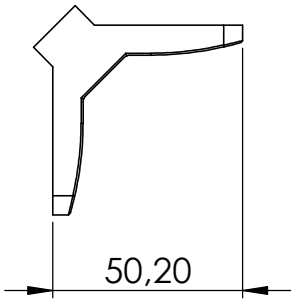
50,20

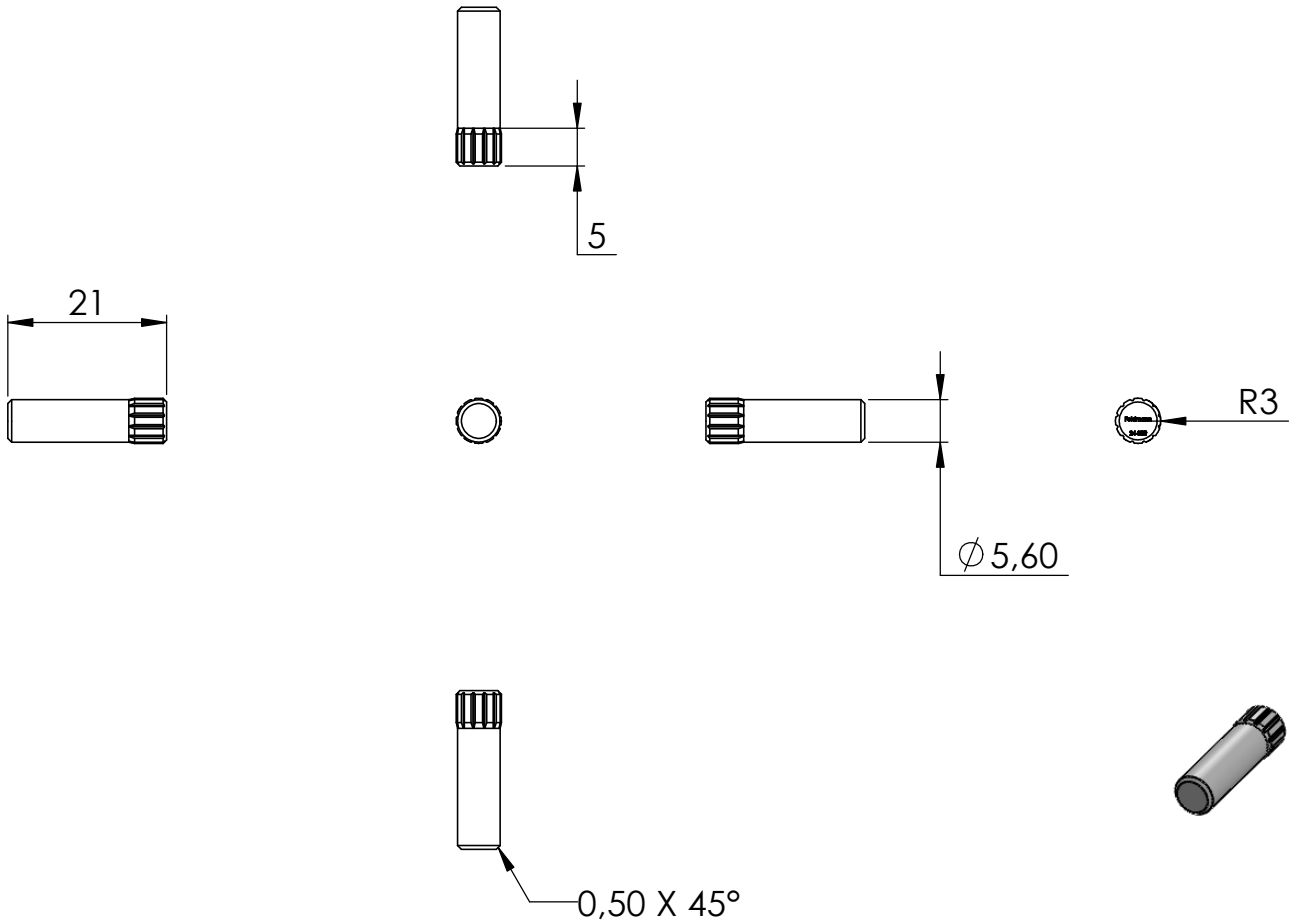
5
21
R3
∅5,60
0,50 X 45°

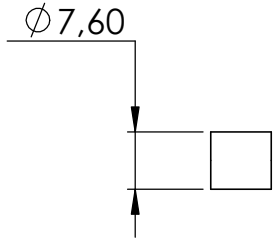
∅7,60

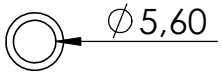
∅5,60

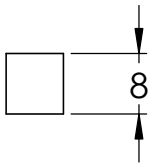
8
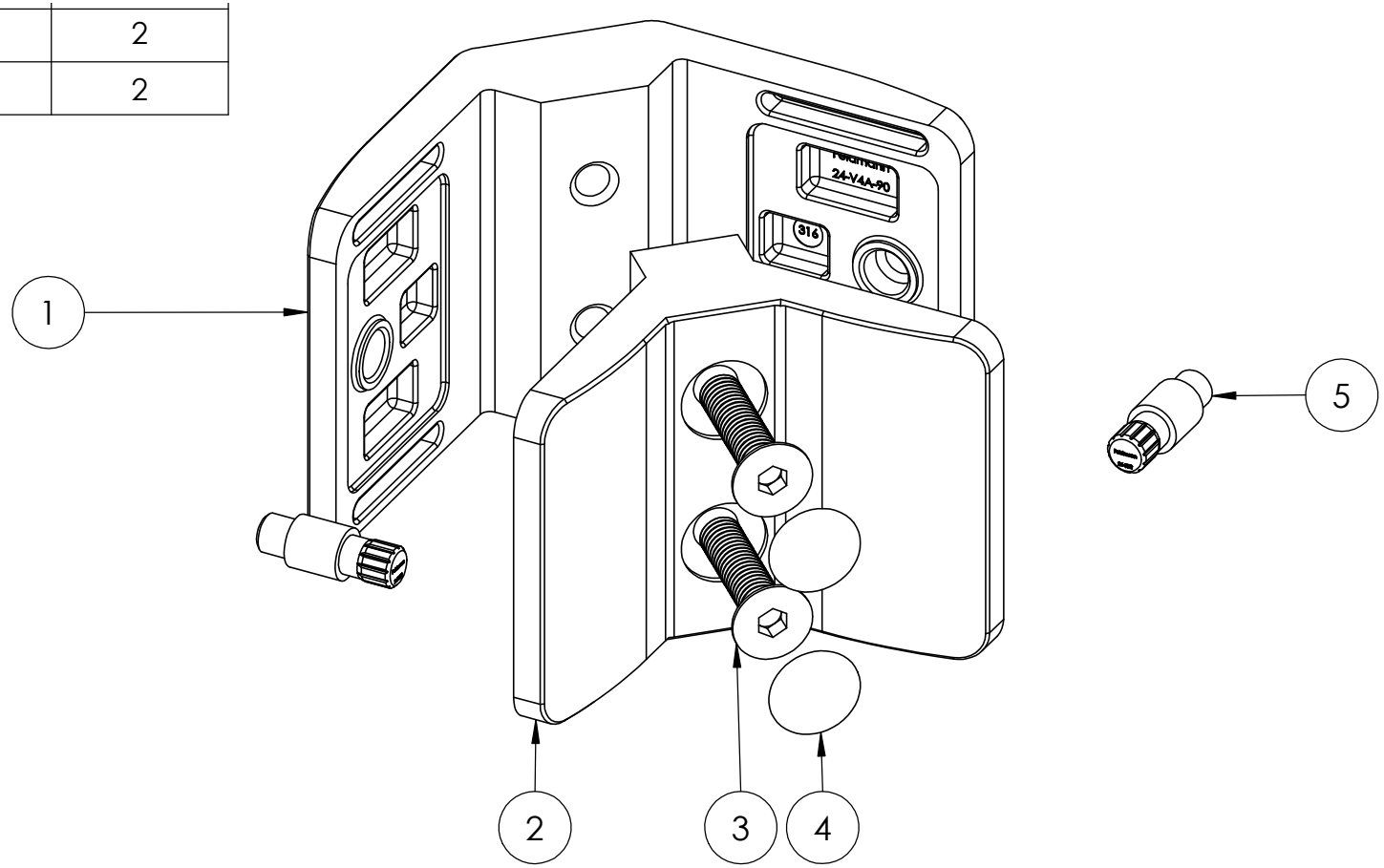
4	24-Kappe	2
5	24-Stift	2