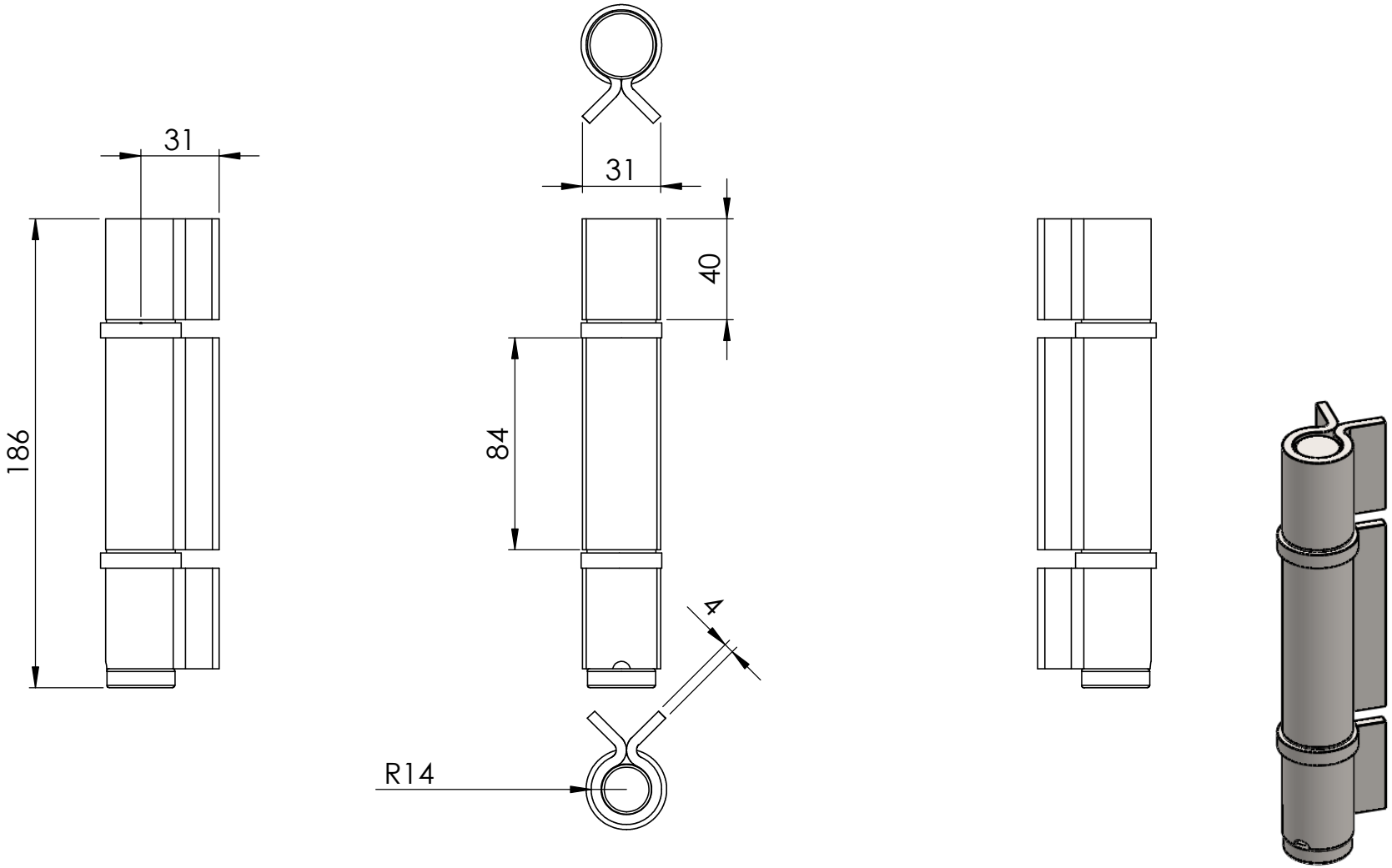
31
186
31
40
84
4
R14

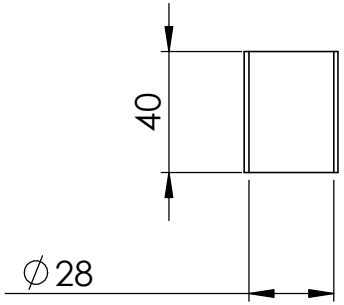
40
∅28

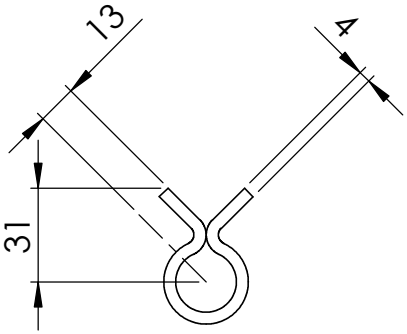
13
4
31

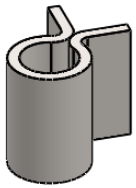

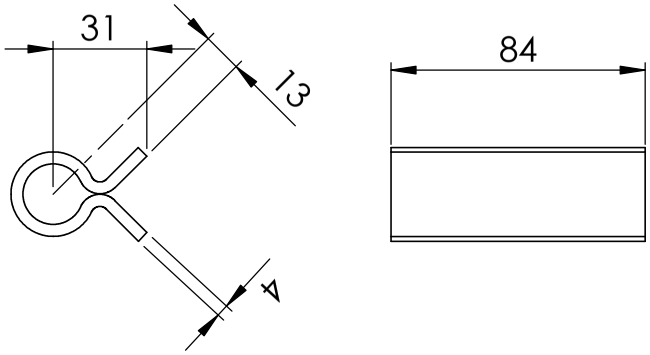
31
13
4
84

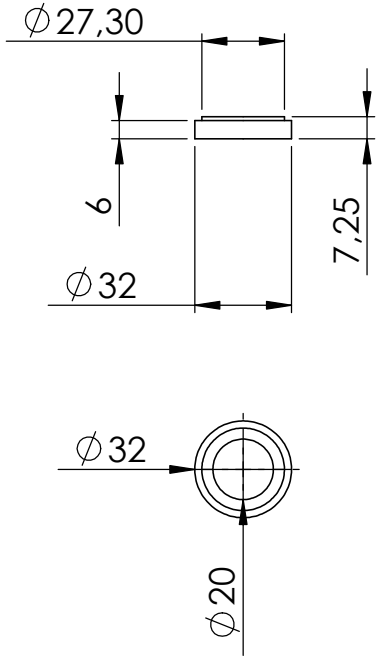
∅27,30
6
7,25
∅32
∅32
∅20

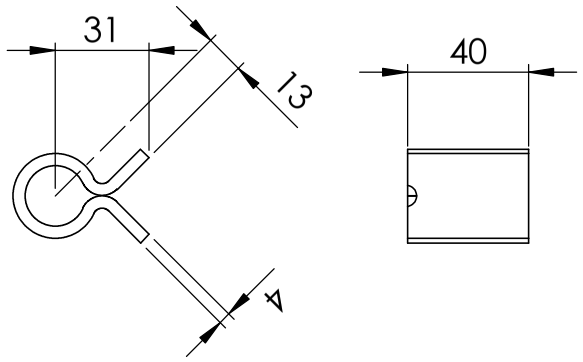
31
13
4
40

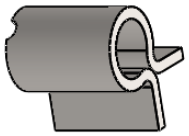

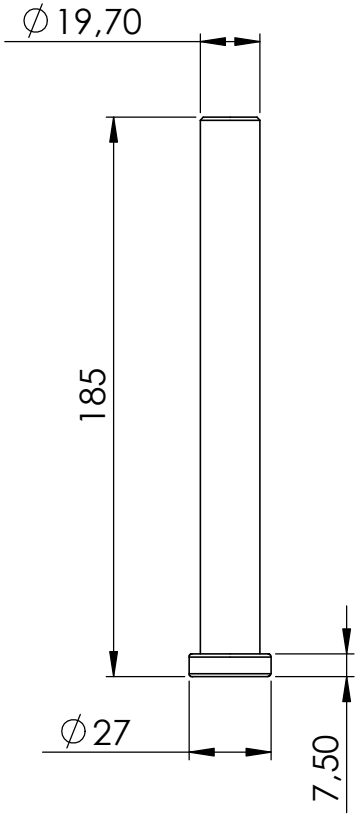
∅19,70
185
∅27
7,50

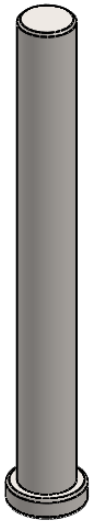
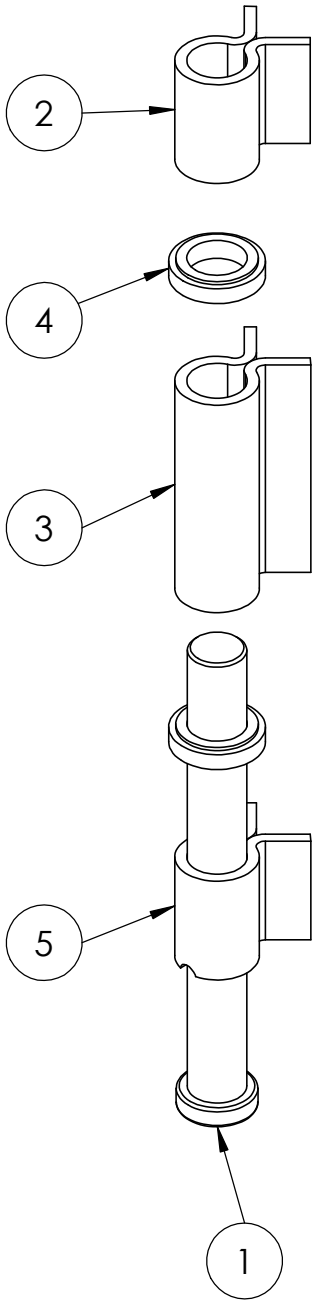
4	465 Teil3	2
5	465 Teil4	1